КЭАЗ - российский производитель оборудования, позволяющего полностью построить систему электроснабжения практически любого объекта.

Предохранители-выключатели-разъединители под торговой маркой KEAZ Optima делятся на серии **OptiVert** и **OptiBlock.**

OptiVert

OptiBlock

OptiFuse NH

Конструктивный ряд серии OptiBlock и OptiVert совместно с плавкими вставками OptiFuse предлагает решения для построения защит низковольтного оборудования на основе предохранительных систем.
Предохранители-выключатели-разъединители OptiBlock и планочные предохранители-выключатели-разъединители OptiVert - рубильники низкого напряжения, которые полностью заменяют конструкцию, состоящую из обычного рубильника, кабелей и держателей предохранителей. Использование аппаратов серии OptiBlock и OptiVert в распределительных устройствах дает существенную экономию рабочего пространства распределительных устройств, уменьшает количество электрических соединений и используемых токоведущих частей.
Основным преимуществом ПВР по сравнению с автоматами является отключение токов к.з. предохранителями, поскольку отключающая способность предохранителей всегда гораздо выше, чем у автоматов. Аппараты комплектуются плавкими вставками серии OptiFuse (стандарт NH).

OptiBlock:

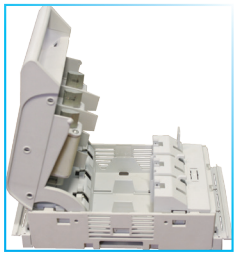

- безопасное переключение на токи короткого замыкания до 80 кА;
- переключения под нагрузкой до 8 I_n;
- индикация положения крышки;
- пломбирования крышки;
- большой срок работы;
- степень защиты - IP20.

OptiVert:

- установка вертикально в трехфазных цепях;
- прямой монтаж на сборной шине;
- индикация положения крышки;
- пломбирование крышки;
- переключение под нагрузкой до 8 I_n;
- безопасное переключение на токи короткого замыкания до 80 кА;
- большой срок работы;
- степень защиты – IP30;
- удобство работы (фиксация ручки в рабочем положении);
- возможность измерения напряжения.

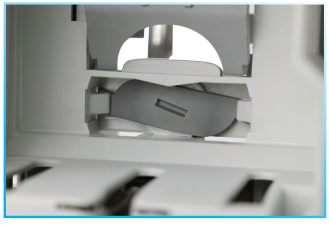

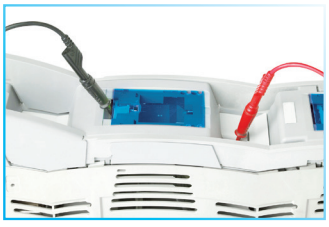

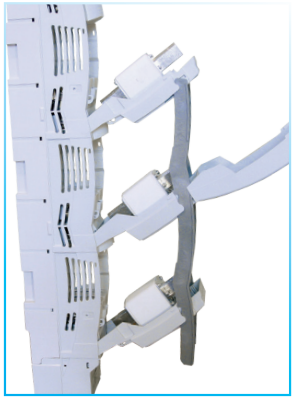

Оптимальная защита низковольтных сетей

Конструкция OptiBlock и OptiVert в сочетании с предохранителями серии OptiFuse позволяет реализовать эффективную защиту от коротких замыканий и перегрузок.

Современные материалы

Применяемые высококачественные проводниковые и изоляционные материалы не поддерживают горение, не содержат галогена, безопасны для человека и окружающей среды, обеспечивает большой ресурс работы.

Простой монтаж

Сводится к фиксации аппаратов с помощью болтов на токоведущие шины. Конструкция представляет собой модульную систему, что позволяет устанавливать отдельные компоненты.

Просто купить

Мы находимся в центральной части Российской Федерации. Для заказа и приобретения достаточно связаться с нами любым способом.

Создан для российских условий

Соответствие ГОСТ Р 50030.3.
Температура эксплуатации от - 40˚ до +50˚С.
Подвод питания к выводам – с любой стороны.

Экономическая целесообразность

Использование данных систем позволяет обеспечить базовые защиты оборудования при меньших затратах по сравнению с автоматическими выключателями аналогичных номиналов. Отсутствует необходимость дополнительной защиты токоведущих элементов и контактов.

Оптимальный набор дополнительных аксессуаров

Расширяет функционал аппаратов и облегчает их эксплуатацию.

Безопасность

Обеспечивается требуемый по ПУЭ видимый разрыв. Степень защиты от прикосновения OptiBlock - IP20, OptiVert - IP30.

Гарантированное качество

Каждый аппарат проходит многоступенчатый контроль качества от комплектации до склада готовой продукции.

Содержание:

1. OptiBlock 7
   - 1.1. Особенности конструкции 7
   - 1.2. Технические характеристики OptiBlock 8
   - 1.3. Информация для заказа OptiBlock 9
   - 1.4. Габаритные размеры, монтаж и установка OptiBlock 16
     - Габаритные размеры, шаблоны для разметки и монтажа 16
     - Монтаж и установка 25
2. OptiVert 29
   - 2.1. Особенности конструкции 29
   - 2.2. Технические характеристики OptiVert 30
   - 2.3. Информация для заказа OptiVert 32
   - 2.4. Габаритные размеры, монтаж и установка OptiVert 38
     - Габаритные размеры, шаблоны для разметки и монтажа 38
     - Монтаж и установка 42
3. OptiFuse 44
   - 3.1. Особенности плавких вставок OptiFuse 45
   - 3.2. Технические характеристики OptiFuse 46
   - 3.3. Информация для заказа OptiFuse 47
   - 3.4. Информация для монтажа и эксплуатации 51
4. Селективность 54

Особенности конструкции

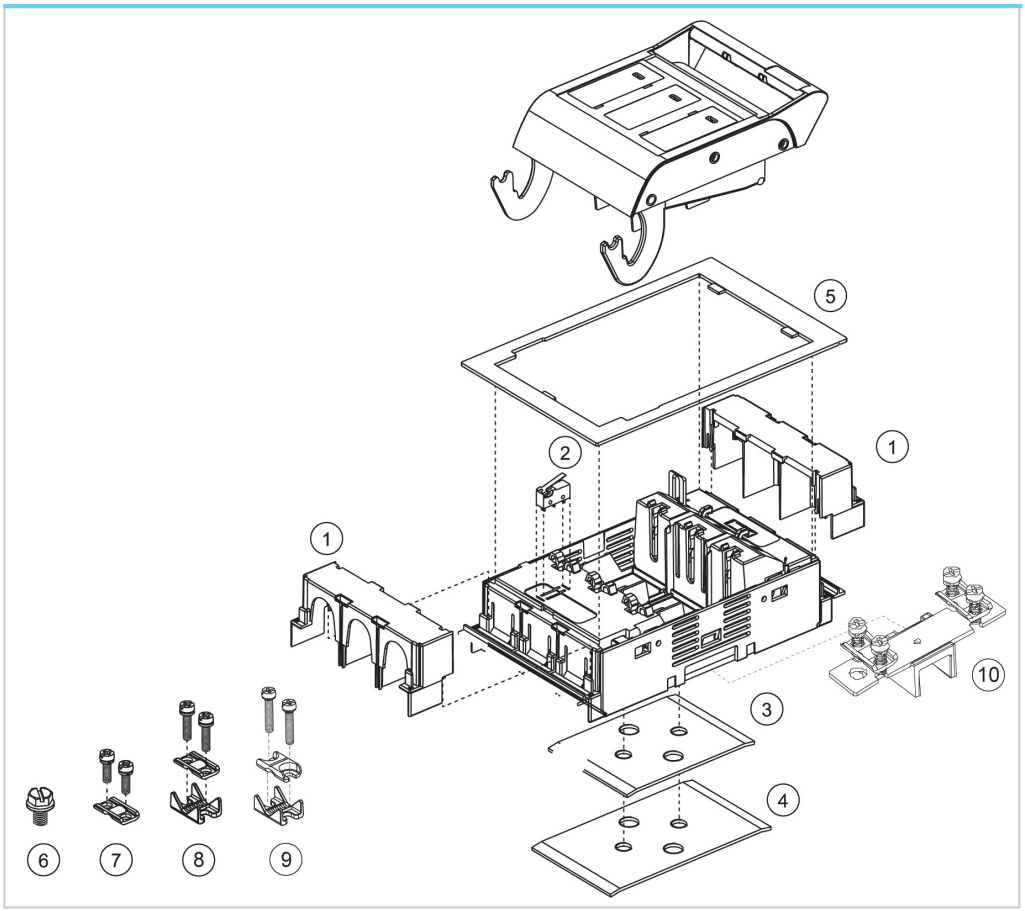

1. Крышка присоединения кабеля.
2. Индикатор положения дверцы.
3. Набор монтажа на DIN-рейку 125 мм
4. Набор монтажа на DIN-рейку 150 мм
5. Крышка защитная одного выключателя.
6. Зажим болтовой М8.*
7. Зажим мостовой 4-70 мм^2*
8. Зажим AL/CU 1,5-70 мм^2*
9. Зажим AL/CU 1,5-70 мм^2*
10. Проводник поддерживающий нейтральный с мостовым зажимом.

** стандартный комплект поставки (входит только один зажим)*

Технические характеристики OptiBlock

Тип аппарата OptiBlock					Типоисполнение			
					00	1	2	3
Габарит					00	1	2	3
Число полюсов					3	3	3	3
					160	250	400	630
Максимальная рассеиваемая мощность с предохранителем Pn, Вт					12	23	34	48
Условный тепловой ток с короткозамыкающей шинкой I_{th}, А					200	400	630	780
Максимальная рассеиваемая мощность с короткозамыкающей шинкой P_n, Вт					1,2	2,6	9,0	17,5
Категория применения по ГОСТ 60947-3:								
					Габарит			
					00	1	2	3
U_e, В					I_e, А			
U_e=AC 400	AC 23 B				160	250	400	630
U_e=AC 500	AC 22 B				160	250	400	630
U_e=AC 690	AC 21 B				160	200	315	500
U_e=DC 220	DC 22 B				160	250	400	-
U_e=DC 440	DC 21 B				100	-	-	-
Номинальное рабочее напряжение U_e, В					690 AC			
Номинальное напряжение изоляции U_i, В					1000			
Номинальное импульсное выдерживаемое напряжение U_{imp}, kВ					8	12		
Номинальная частота, Гц					50...60			
Степень защиты					IP 30	IP 20		
Степень загрязнения					3			
Номинальный режим эксплуатации					Продолжительный			
Номинальная отключающая способность в условиях короткого замыкания (I_{cm}) с короткозамыкающей шинкой, кA_{sw}					6,2	8,2	10,6	18,6
Номинальная отключающая способность в условиях короткого замыкания (I_{cm}) с плавкими предохранителями, кА:								
Габарит								
	00	1	2	3				
U_e, В	Ie, A							
U_e=AC 400	160	250	400	630	80			
U_e=AC 500	160	250	400	630	80	50	80	
U_e=AC 690	125	200	315	500	80	50	80	50
Номинальный кратковременно выдерживаемый ток I_{cw}, кА/1с					4	8	13	18
Потери мощности без плавкой вставки, Вт					7	10	20	40
Потери мощности без короткозамыкающей шинки, Вт					10	24	50	150
Механический ресурс					1400	800	800	800
Электрический ресурс					200	200	200	200
ПРИСОЕДИНЕНИЕ КАБЕЛЕЙ								
Стандартные клеммы					M8	M10	M10	M12
для кабельных медных наконечников max					2x70 мм^2	2x150 мм^2	2x185 мм^2	2x240 мм^2
для кабельных алюминиевых наконечников max					2x70 мм^2	2x185 мм^2	2x240 мм^2	2x300 мм^2
для кабельных наконечников с максимальными размерами					20x5 мм	30x10 мм	35x10 мм	45x10 мм

Правила наименования:

OptiBlock X – X – X – X

1 2 3 4

1. Габарит плавкого предохранителя (00, 1, 2, 3)
2. Число полюсов: "1" - однополюсный "; " нет обозначения" - трехполюсный
3. Тип исполнения:
без обозначения - зажим мостовой
M - зажим болтовой

C - зажим для Al/Cu кабеля 1,5-70 мм^2
VR - зажим - рамка
MB - зажим болтовой с гайкой
MS - зажим двойной мостовой
4. S – исполнение для прямого монтажа на шины без сверления

	Номинальный ток	Номенклатура	Артикул	Масса, кг
140917 140910	160 А	OptiBlock 00-1	140909	0,32
		OptiBlock 00-1-M	140910	0,32
		OptiBlock 00-1-C	140913	0,35
		OptiBlock 00	140916	0,75
		OptiBlock 00-M	140917	0,75
		OptiBlock 00-C	140918	0,85
		OptiBlock 00-VR	140919	0,70
		OptiBlock 00-1-M-S	140929	0,29
		OptiBlock 00-S	140931	0,88
		OptiBlock 00-M-S	140932	0,93
		OptiBlock 00-C-S	140933	0,88
		OptiBlock 00-VR-S	140934	0,70
140920 140915 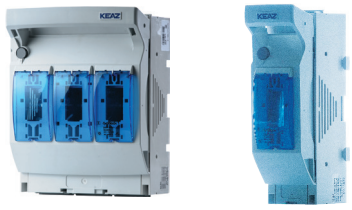	250 А	OptiBlock 1-1-M	140915	1,00
		OptiBlock 1-M	140920	2,42
		OptiBlock 1-MS	140921	2,42
		OptiBlock 1-MB	140922	2,42
		OptiBlock 1-1-M-S	140930	0,91
		OptiBlock 1-M-S	140935	3,09
		OptiBlock 1-MS-S	140936	3,09
		OptiBlock 1-MB-S	140937	3,09
140923	400 А	OptiBlock 2-M	140923	3,50
		OptiBlock 2-MS	140924	3,50
		OptiBlock 2-MB	140925	3,50
		OptiBlock 2-M-S	140938	4,77
		OptiBlock 2-MS-S	140939	4,77
		OptiBlock 2-MB-S	140940	4,77
140926	630 А	OptiBlock 3-M	140926	4,94
		OptiBlock 3-MS	140927	5,13
		OptiBlock 3-MB	140928	5,13

Типы присоединения кабеля OptiBlock 00

Краткое обозначение	M	без обозначения	C	VR
Тип присоединения	зажим болтовой	зажим мостовой	зажим для AL/Cu кабеля	зажим-рамка
Сечение (мм²)	Cu 16-70	Cu 4-70	Cu 1,5-70	Cu 2,5-70
	AL 16-95	AL ---	AL 1,5-70 AL 1,5-95	AL ---
Момент	10	3-4	3-4	6
	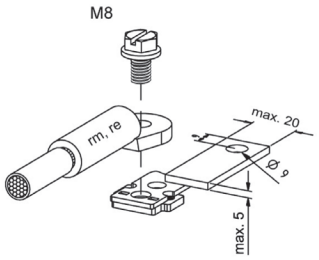	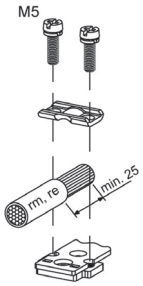	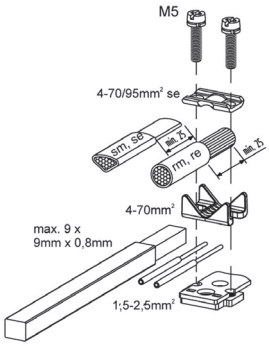	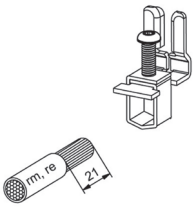

Типы присоединения кабеля OptiBlock 1

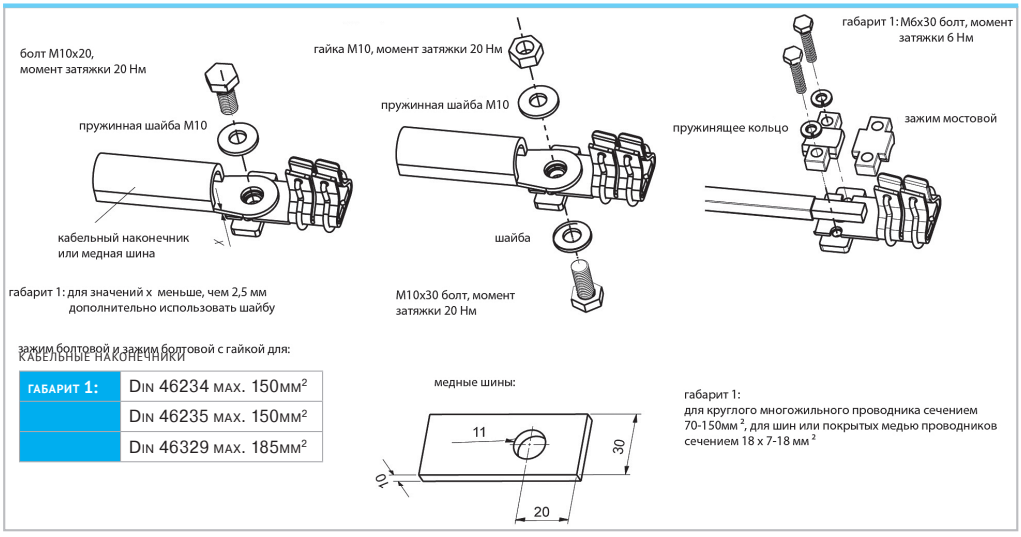

зажим болтовой и зажим болтовой с гайкой для:
КАБЕЛЬНЫЕ НАКОНЕЧНИКИ

габарит 1:	DIN 46234 max. 150мм²
	DIN 46235 max. 150мм²
	DIN 46329 max. 185мм²

медные шины:

габарит 1:
для круглого многожильного проводника сечением 70-150мм², для шин или покрытых медью проводников сечением 18 x 7-18 мм²

Типы присоединения кабеля OptiBlock 2

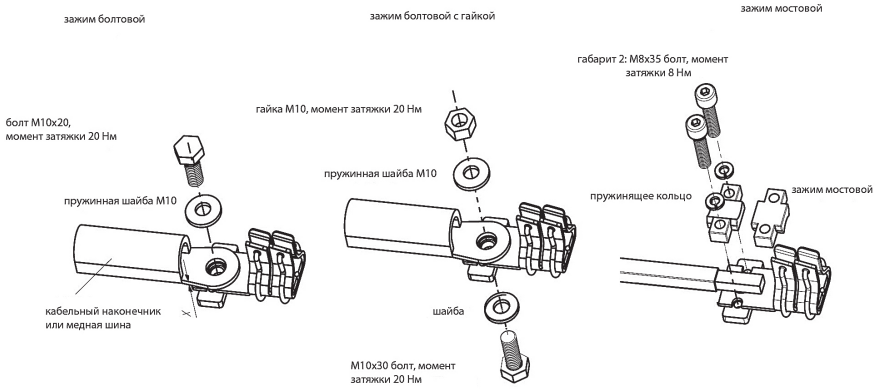

ЗАЖИМ БОЛТОВОЙ И ЗАЖИМ БОЛТОВОЙ С ГАЙКОЙ ДЛЯ:

ГАБАРИТ 2:	DIN 46234 MAX. 240ММ²
	DIN 46235 MAX. 185ММ²
	DIN 46329 MAX. 240ММ²

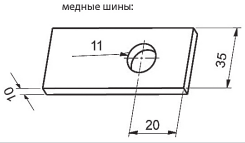

габарит 2:
для круглого многожильного проводника сечением 120-240мм², для шин или покрытых медью проводников сечением 21 x 3-14 мм²

Типы присоединения кабеля OptiBlock 3

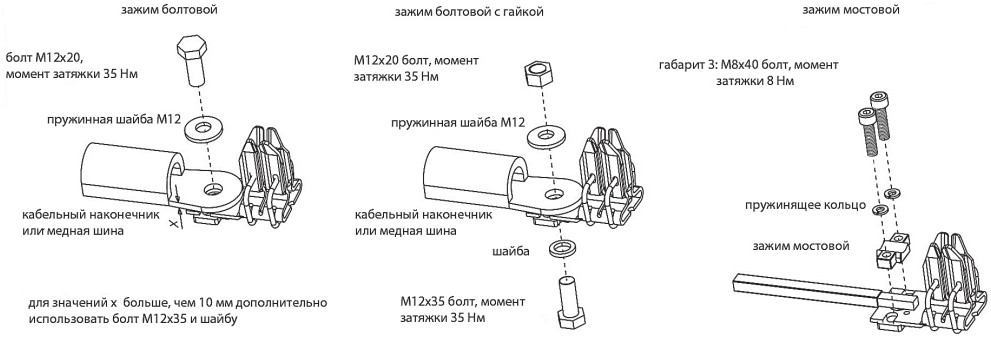

ГАБАРИТ ДЛЯ КАБЕЛЬНЫХ НАКОНЕЧНИКОВ В СООТВЕТСТВИИ С

ГАБАРИТ 3:	DIN 46234 MAX. 240ММ²
	DIN 46235 MAX. 185ММ²
	DIN 46329 MAX. 240ММ²

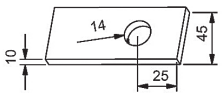

габарит 3:
для круглого многожильного проводника сечением 150-300 мм², для шин или покрытых медью проводников сечением 25 x 3 -14 мм²

Аксессуары

Для OptiBlock	Наименование	Артикул
160 А		
	Крышка присоединения кабеля OptiBlock 00 2шт	141021
	Крышка присоединения кабеля OptiBlock 00-1 2шт	141020
	Шина защиты от прикосновения OptiBlock 00	141022
	Крышка защитная одного выключателя OptiBlock 00	141023
	Крышка защитная двух выключателей OptiBlock 00	141024
	Крышка защитная трех выключателей OptiBlock 00	141025
	Набор монтажа на DIN-рейку 125мм OptiBlock 00-1	141026
	Набор монтажа на DIN-рейку 150 мм OptiBlock 00-1	141027
	Набор монтажа на DIN-рейку 125мм OptiBlock 00	141028
	Набор монтажа на DIN-рейку 150 мм OptiBlock 00	141029
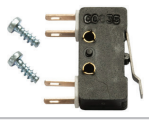	Индикатор положения дверцы OptiBlock 00-1	141031

	Зажим болтовой M8 OptiBlock 00/OptiVert 00 3шт	141035
250 A		
	Крышка присоединения кабеля OptiBlock -1-1 2шт	141039
	Крышка присоединения кабеля OptiBlock -1 2шт	141040
	Крышка присоединения кабеля OptiBlock -1-S	141041
	Шина защиты от прикосновения OptiBlock -1	141042
	Крышка защитная 210 x 260 мм OptiBlock -1	141043
	Крышка защитная 230 x 283 мм OptiBlock -1	141044
	Набор монтажа на DIN-рейку 150 мм OptiBlock -1	141045
	Набор монтажа на DIN-рейку 125 мм OptiBlock -1	141046
	Набор монтажа на DIN-рейку 125 мм OptiBlock -1-1	141047
	Набор монтажа на DIN-рейку 150 мм OptiBlock -1-1	141048

400 A		
	Крышка присоединения кабеля OptiBlock -2 2шт	141052
	Крышка присоединения кабеля OptiBlock -2-S	141053
	Шина защиты от прикосновения OptiBlock -2	141054
	Крышка защитная 230 x 300 мм OptiBlock -2	141055
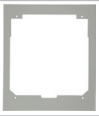	Крышка защитная 234 x 310 мм OptiBlock -2	141056
630 A		
	Крышка присоединения кабеля OptiBlock -3 2 шт	141061
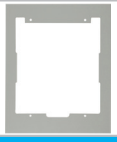	Крышка защитная 287 x 330 мм OptiBlock -3	141062
Общие		
	Индикатор положения дверцы OptiBlock (00-1-2-3)/Optivert (00-1-2-3)	141030
	Устройство блокировки окон OptiBlock (00-1-2-3) 3шт	141032

Габаритные размеры, шаблоны для разметки и монтажа

OptiBlock 00

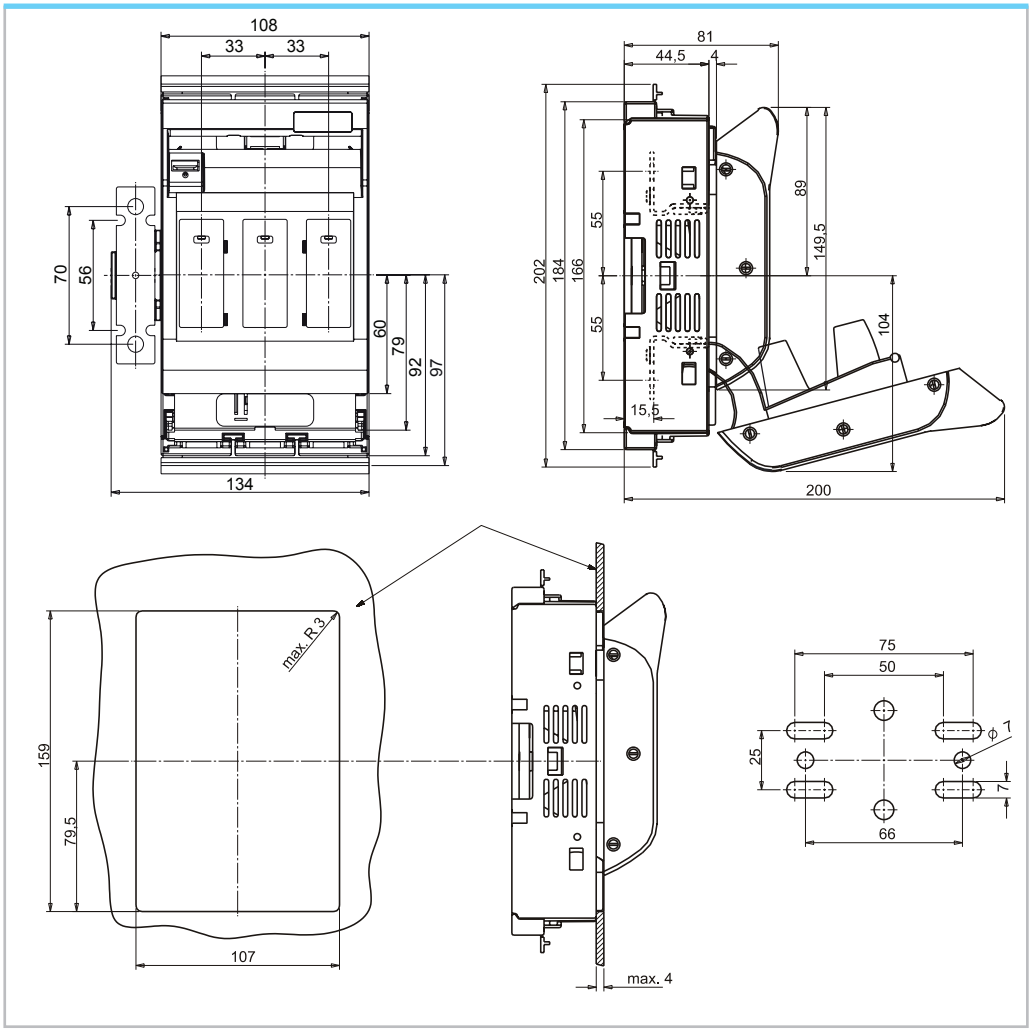

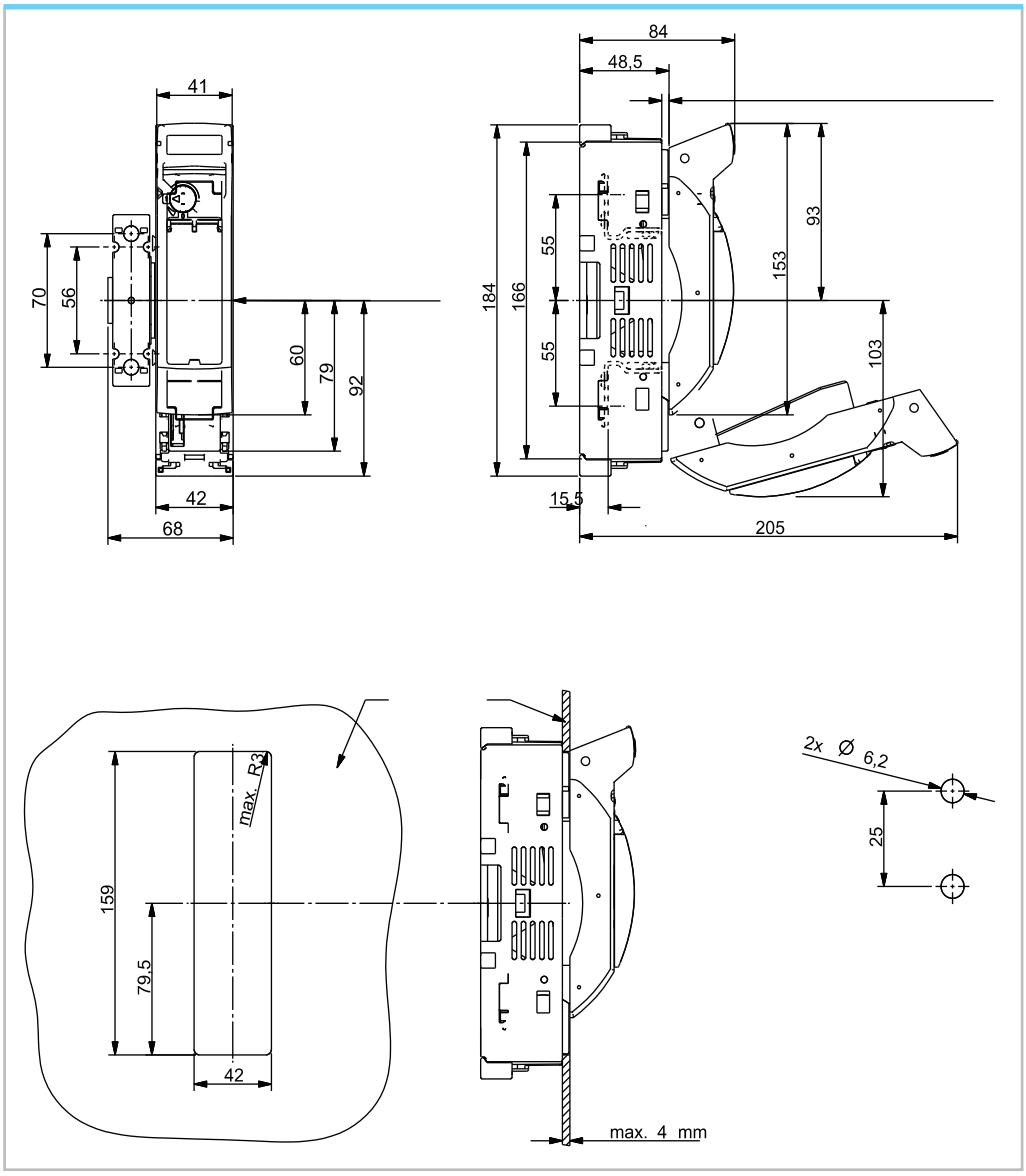
41
70
56
60
79
92
42
68
84
48,5
184
166
55
55
153
93
103
15,5
205
159
79,5
max. R3
42
max. 4 mm
2x Ø 6,2
25

OptiBlock 1

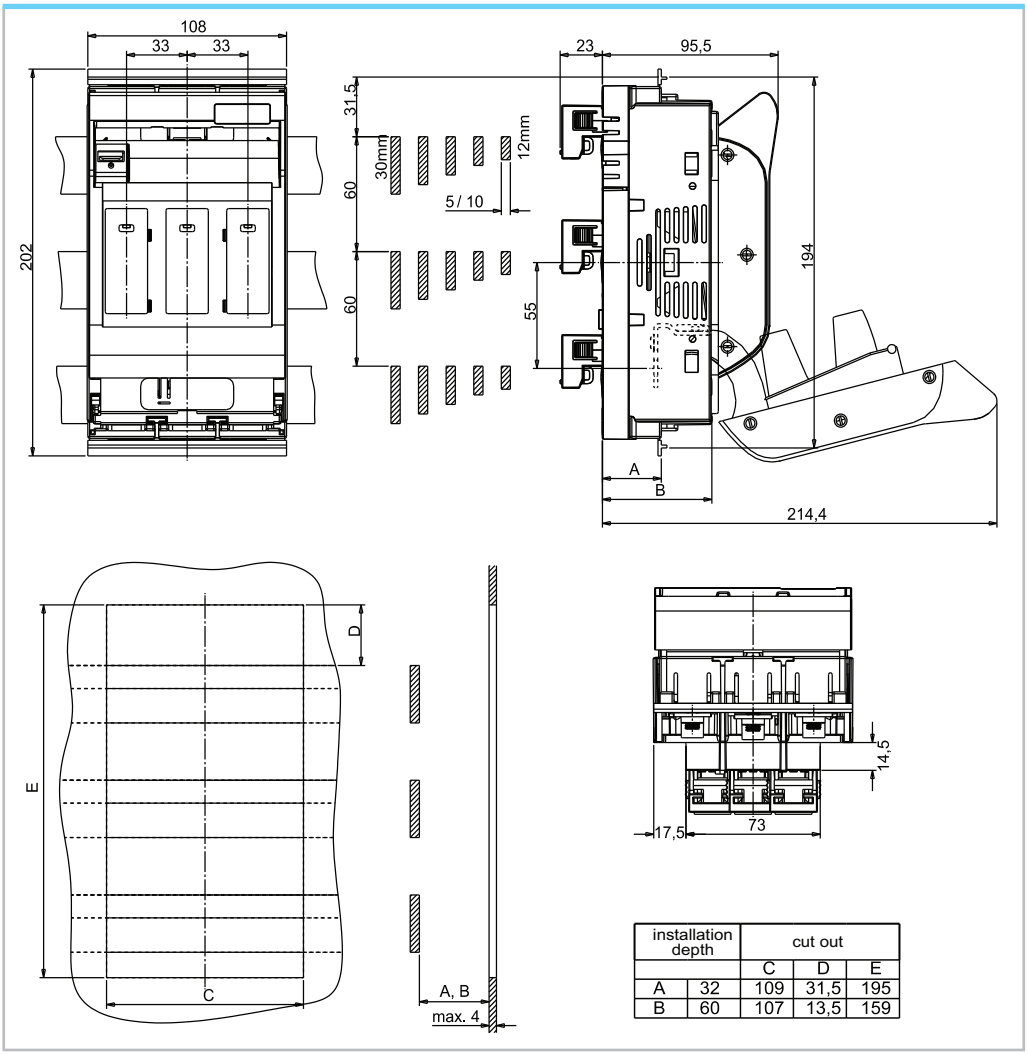

installation depth		cut out		
		C	D	E
A	32	109	31,5	195
B	60	107	13,5	159

OptiBlock 00-S

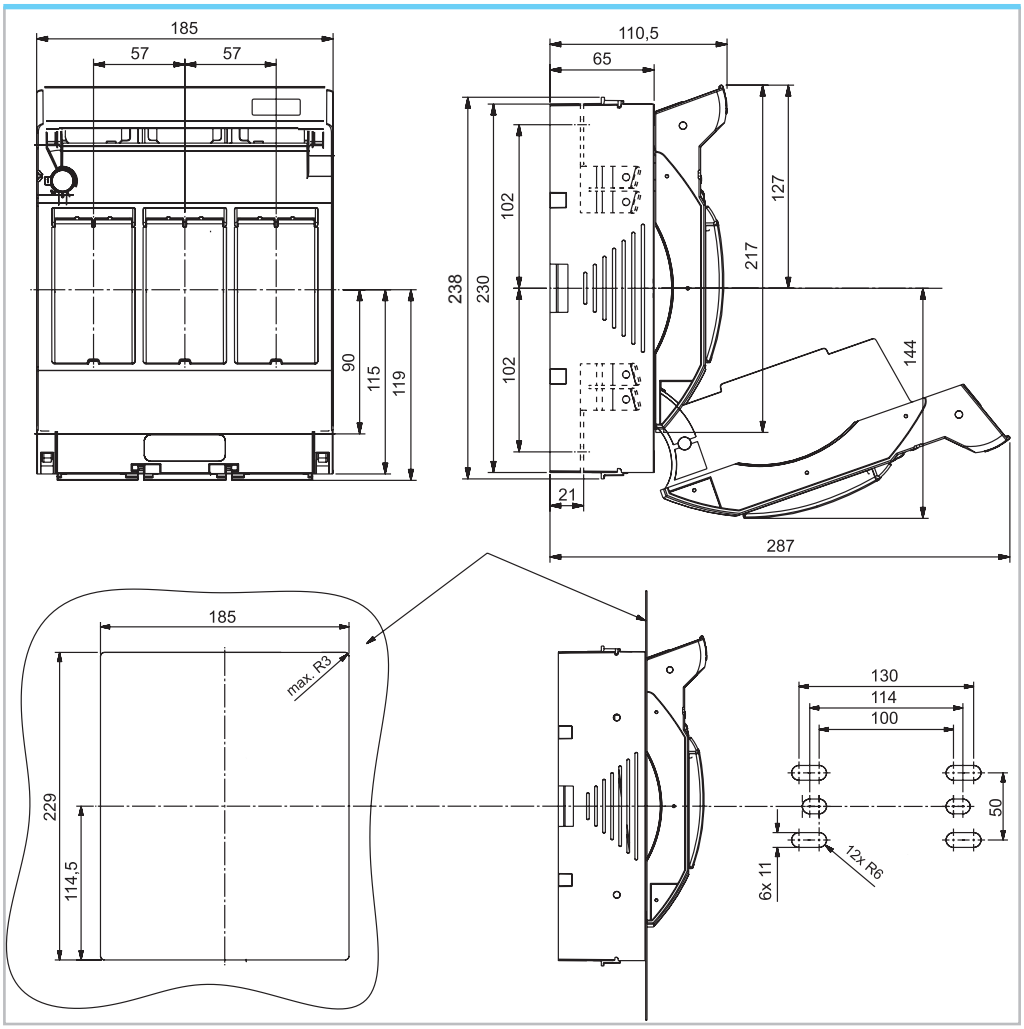

OptiBlock 1-1

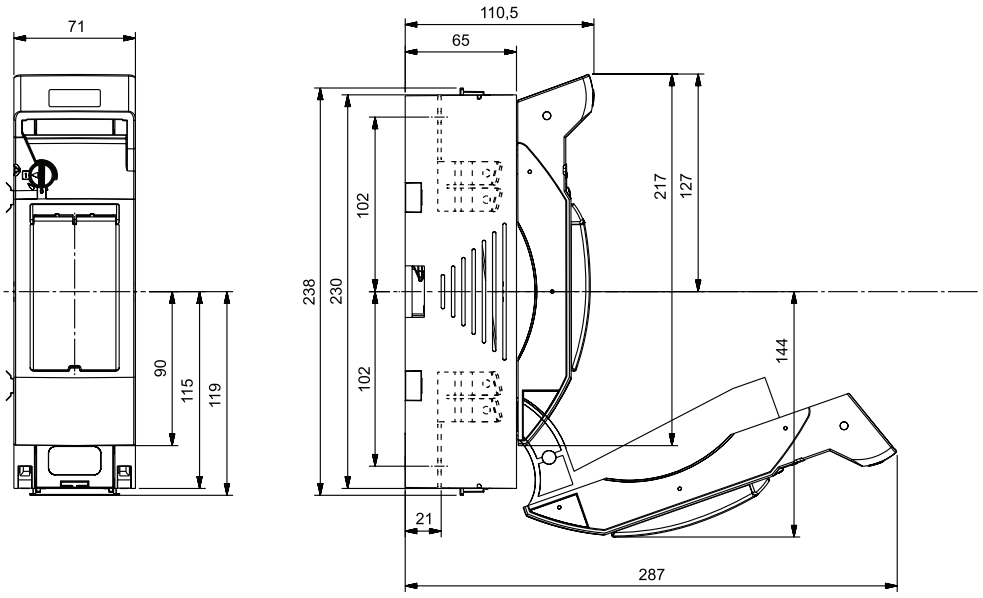

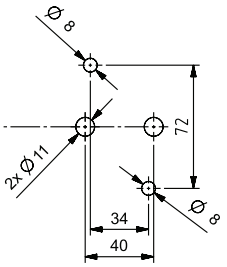

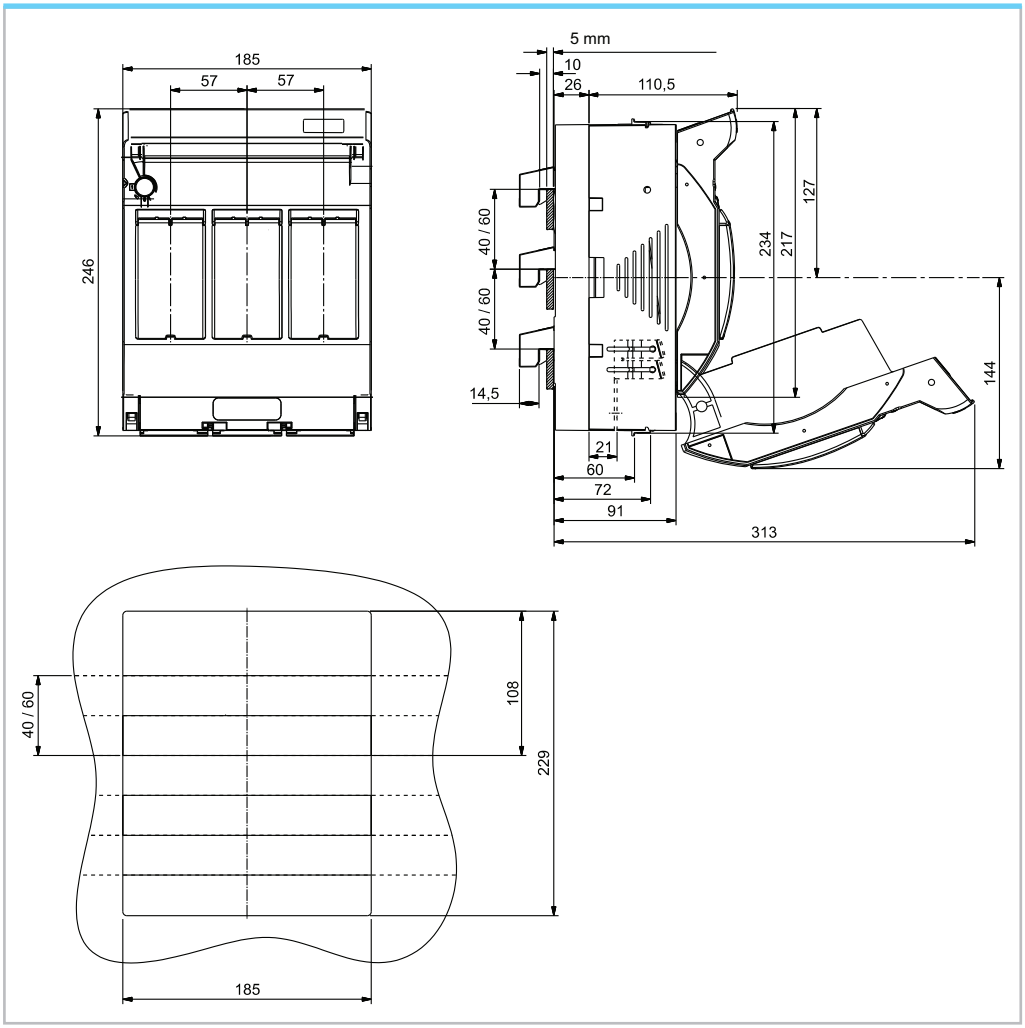
185
57
57
246
5 mm
10
26
110,5
40 / 60
40 / 60
14,5
234
217
127
144
21
60
72
91
313
40 / 60
108
229
185

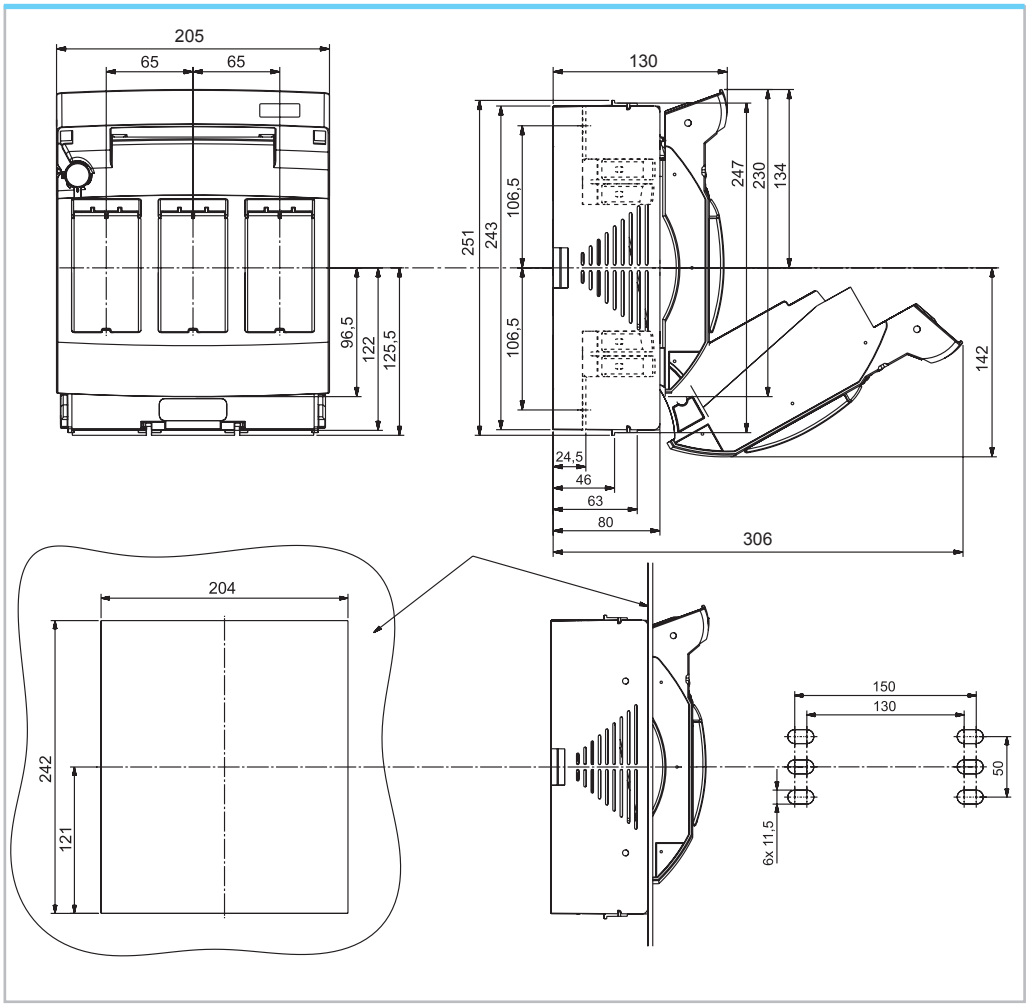
205
65
65
130
251
243
106.5
106.5
247
230
134
96.5
122
125.5
142
24.5
46
63
80
306
204
242
121
150
130
50
6x 11.5

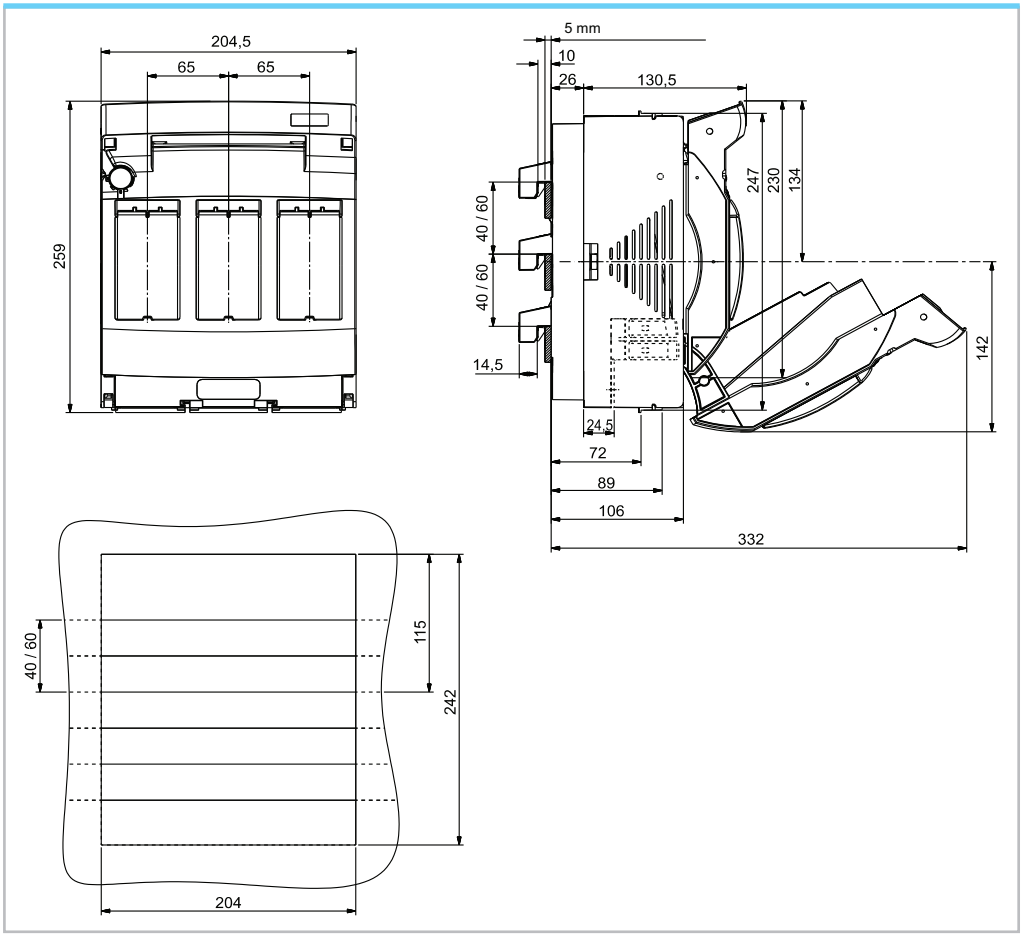
204,5
65
65
259
5 mm
10
26
130,5
247
230
134
40 / 60
40 / 60
14,5
142
24,5
72
89
106
332
40 / 60
115
242
204

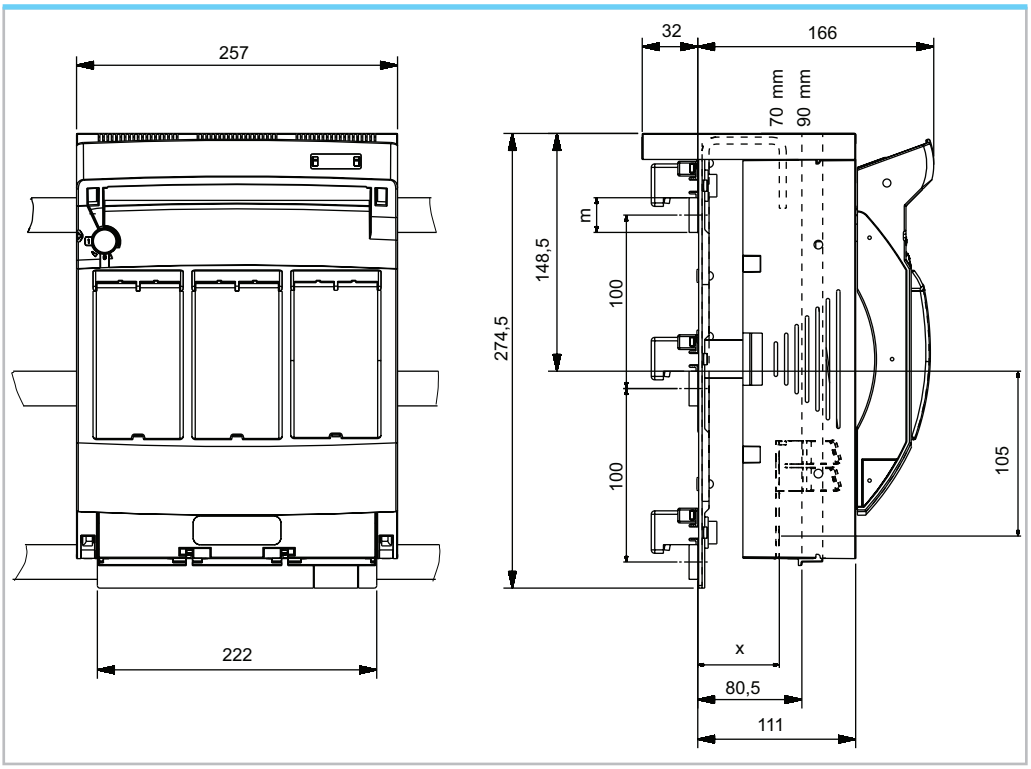
257
222
32
166
70 mm
90 mm
m
148,5
100
100
274,5
105
x
80,5
111

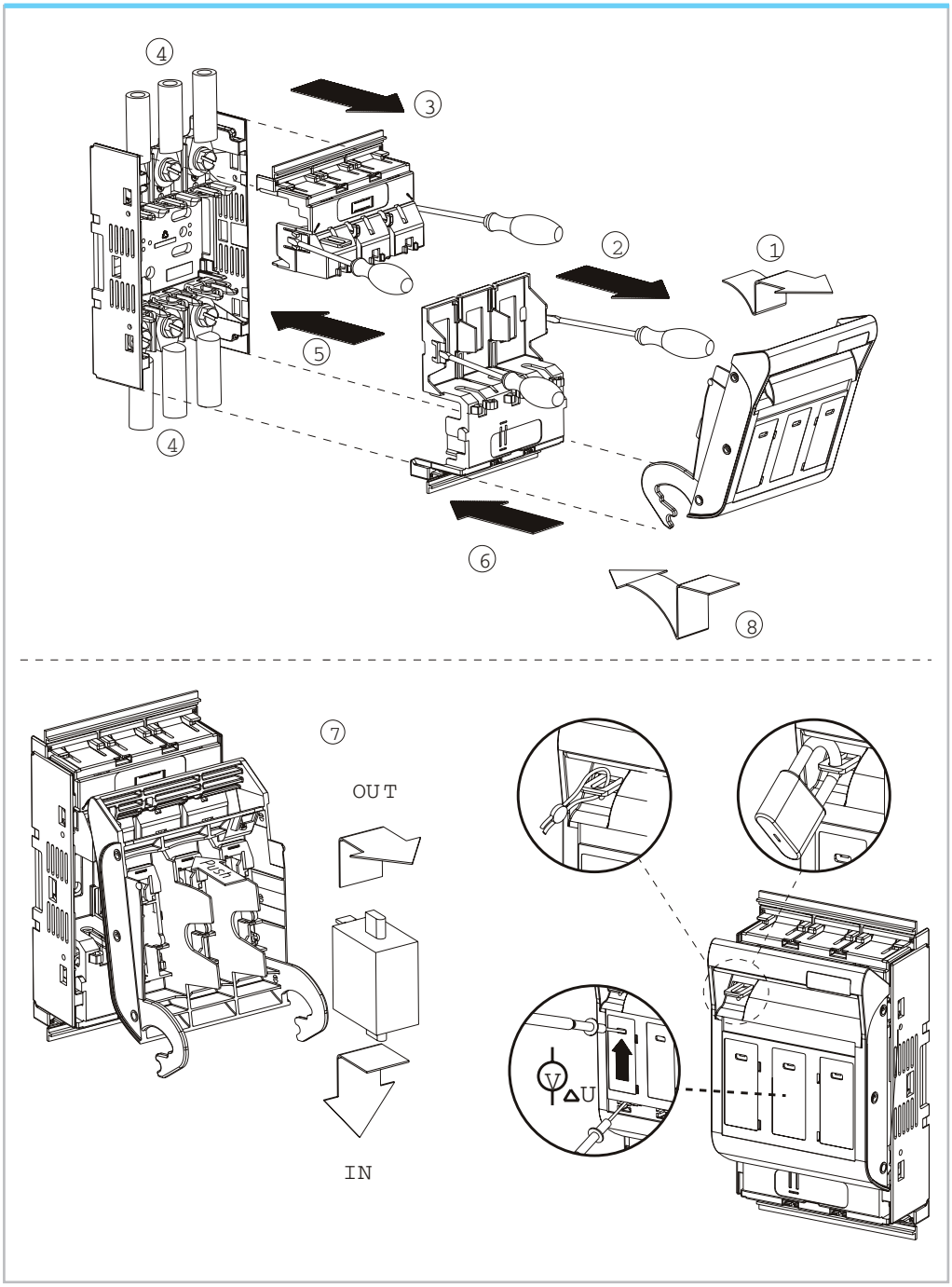
4
3
2
1
5
4
6
8
7
OUT
IN
U

Модификация для 10 мм шин

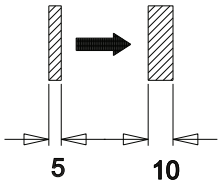

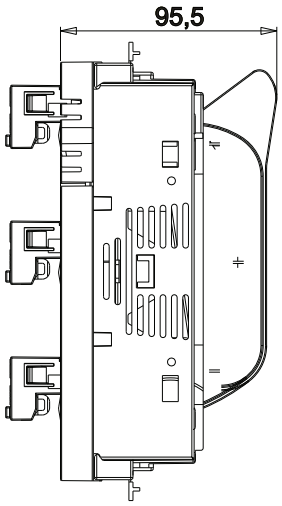

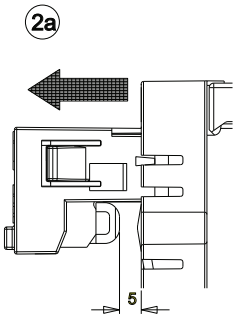

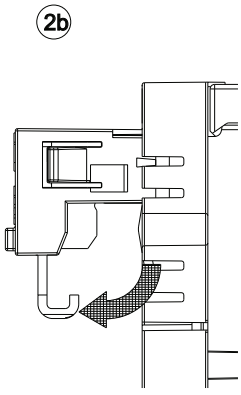

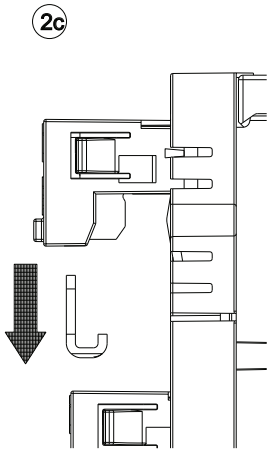

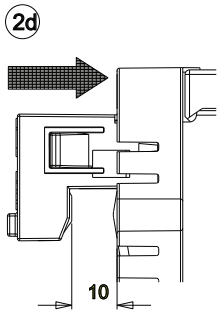

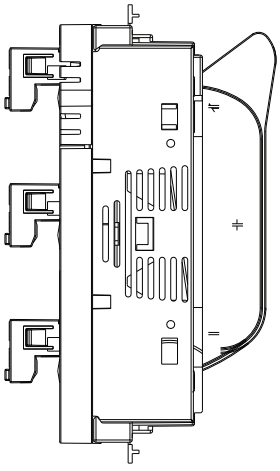

Предохранитель-Выключатель-Разъединитель для прямого монтажа на шины

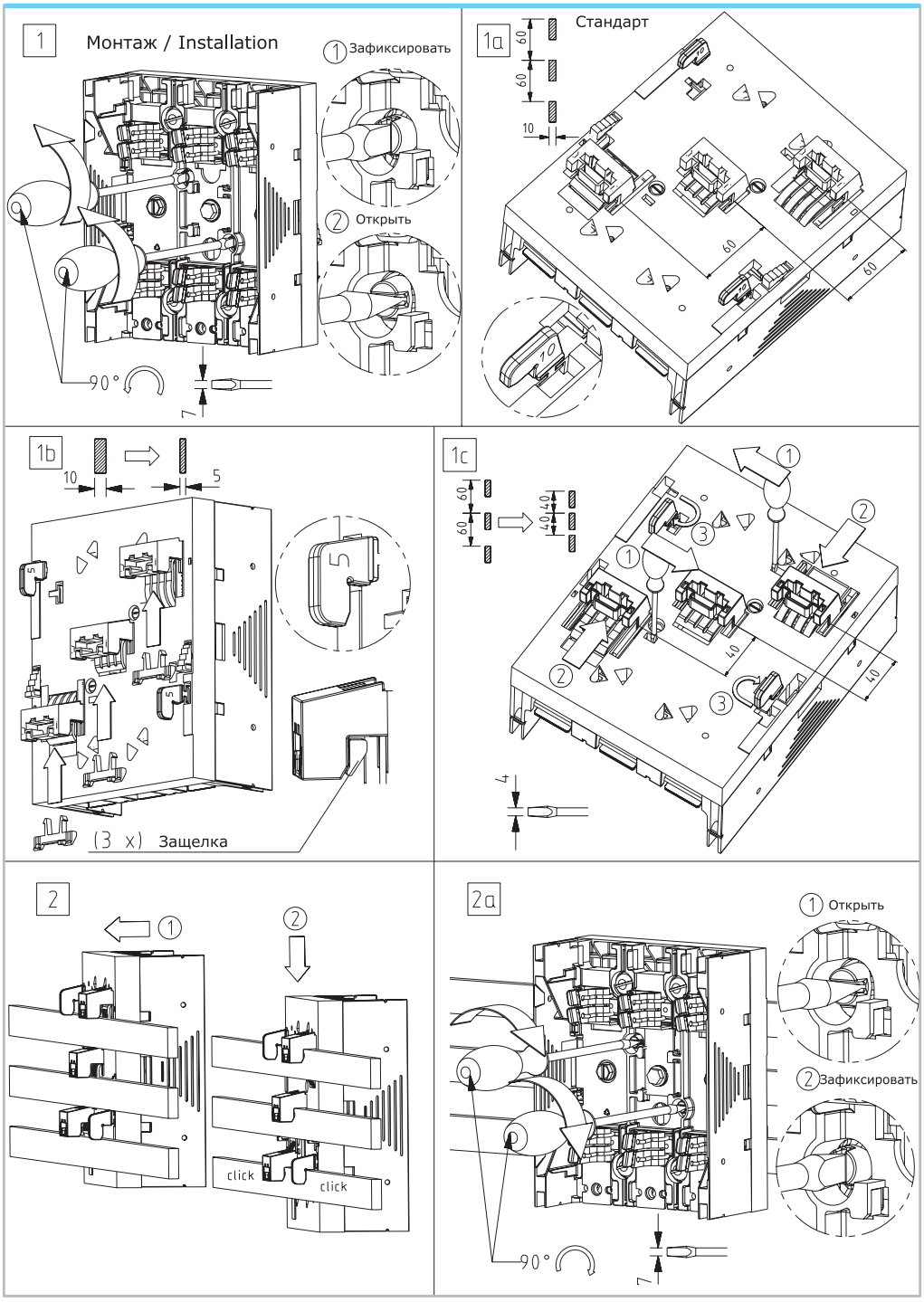

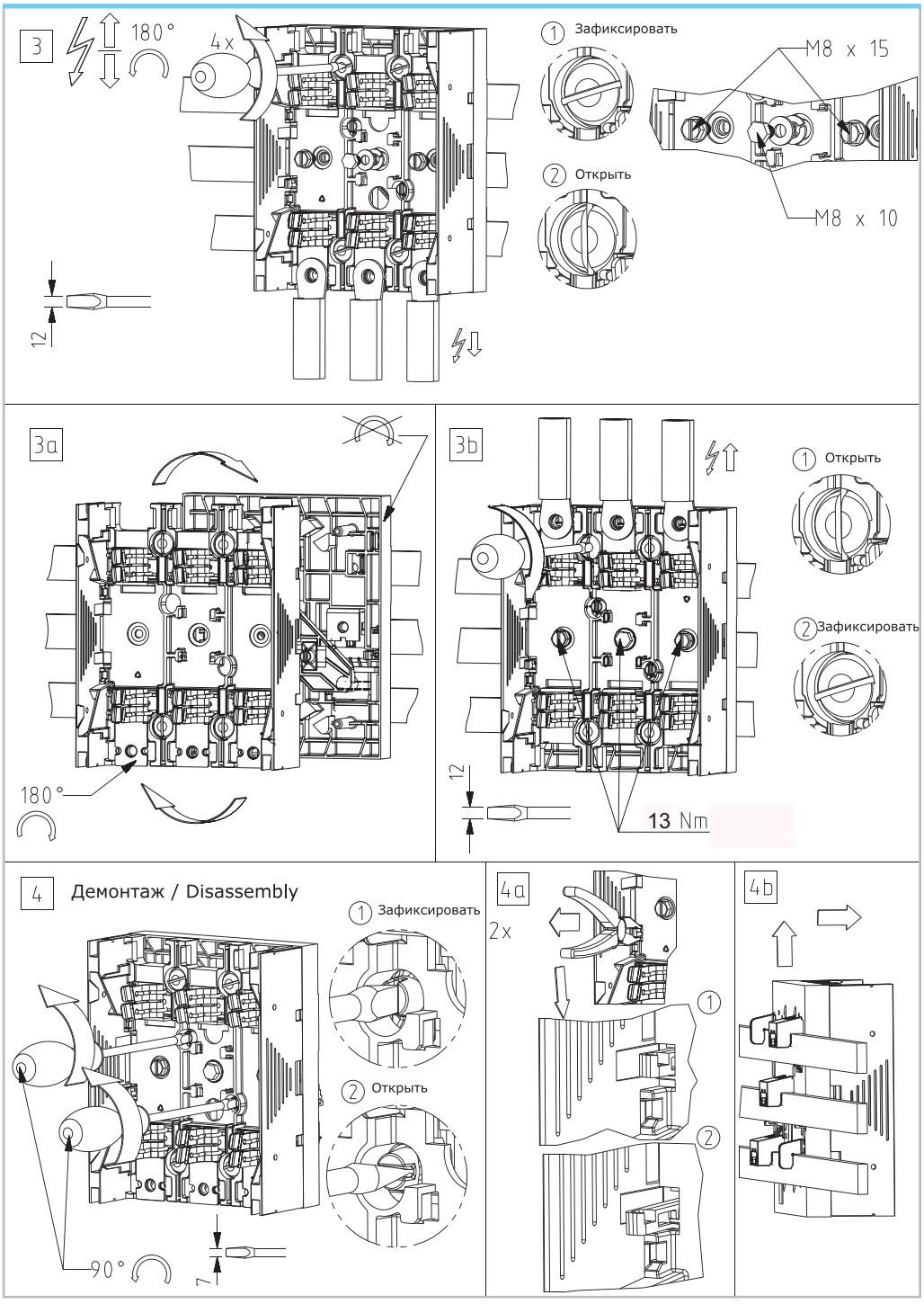
3
180°
4x
12
1 Зафиксировать
2 Открыть
M8 x 15
M8 x 10
3a
180°
3b
12
13 Nm
1 Открыть
2 Зафиксировать
4
Демонтаж / Disassembly
1 Зафиксировать
2 Открыть
90°
7
4a
2x
1
2
4b

Особенности конструкции

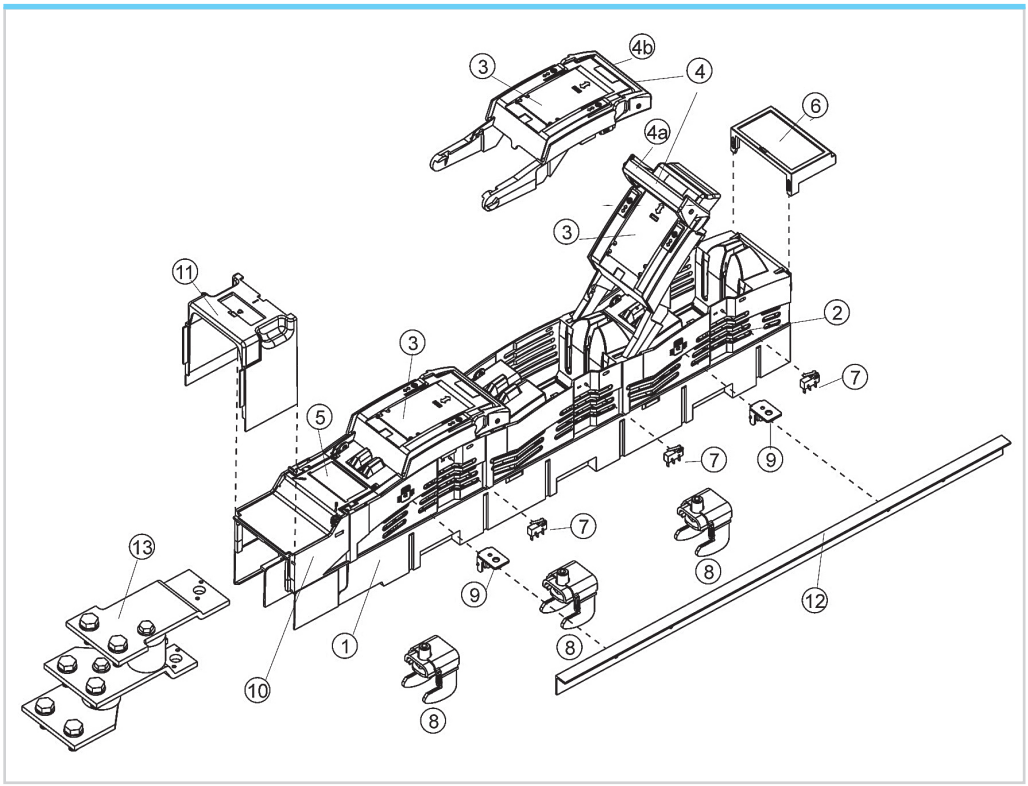

1. Основание.*
2. Защитная крышка (съемная).*
3. Рукоятка.*
4. Комбинации рукояткой.
   4a. объединенная рукоятка в открытой позиции
   4b. объединенная рукоятка в закрытой позиции (глубина установки 158 мм).
5. Маркировка/этикетка.*
6. Держатель этикеток.
7. Индикатор положения дверцы.
8. Зажим крючком.
9. Поддерживающие уголки.
10. Интегрированная крышка кожуха для кабеля.*
11. Крышка кожуха нижняя.
12. Крышка защитная 605 мм.
13. Ответвительные шины.

** Стандартный комплект поставки.*

Технические характеристики OptiVert

Тип аппарата OptiVert			Типоисполнение				
			00/1003	00-SM-1	1-1 1-6	2-1 2-6	3-1 3-6
Габарит			00	00	1	2	3
Число полюсов			3	3	3	3	3
Условный тепловой ток с предохранителем I_{th}, А			160	160	250	400	630
Максимальная рассеиваемая мощность с предохранителем P_n, Вт			12	12	34	34	43
Условный тепловой ток с короткозамыкающей шинкой I_{th}, А			200	250	400	630	800
Максимальная рассеиваемая мощность с короткозамыкающей шинкой P_n, Вт			1,2	1,2	2,6	9,0	17,5
Категория применения	Номинальное рабочее напряжение U_e, В	Рабочий ток I_e, А					
AC 23B	500AC	I_e=	-	-	250	-	-
AC 23B	400AC	I_e=	-	160	250	400	630
AC 22B	690AC	I_e=	-	-	250	-	-
AC 22B	500AC	I_e=	-	160	250	400	630
AC 22B	400AC	I_e=	160	-	250	-	-
AC 21B	690AC	I_e=	-	100	-	400	630
AC 20B	690AC	I_e=	160	-	-	-	-
Номинальное рабочее напряжение U_e, В			690 AC				
Номинальное напряжение изоляции U_i, В			1000				
Номинальное импульсное выдерживаемое напряжение U_{imp}, кВ			4	8			
Номинальная частота, Гц			50...60				
Степень защиты			IP 20	IP 30			
Степень загрязнения			3				
Номинальный режим эксплуатации			Продолжительный				
Номинальная отключающая способность в условиях короткого замыкания (I_{cm}) с короткозамыкающей шинкой, кА$_{sw}$			6,3	4,5	16		
Номинальная отключающая способность в условиях короткого замыкания (I_{cm}) с плавкими предохранителями, кА:							
U_e, В							
AC 400			50/160	80/160	120/250	120/400	80/630
AC 500			50/160	80/160	120/250	120/400	80/630
AC 690			-	50/160	120/250	120/315	80/500
Номинальный кратковременно выдерживаемый ток I_{cw}, кА/1с			-	-	100/400		
Потери мощности без плавкой вставки, Вт			4,2	4,5	8	8	12,6
Потери мощности без короткозамыкающей шинки, Вт				20	24	46	92
Механический ресурс			1400	800	800	800	800
Электрический ресурс			200	200	200	200	200
ПРИСОЕДИНЕНИЕ КАБЕЛЕЙ:							
стандартные клеммы			M8	M10	M10	M10	M12
для медных шин с максимальной шириной, мм			20	20	40	40	40
для кабеля с максимальным сечением, мм^2			70	70	300	300	300
V-образное присоединение с V-образным наконечником для кабеля сечением, мм^2			35-240				
ПРИСОЕДИНЕНИЕ ШИН:							
стандартные клеммы			M8	M8	M12	M12	M12
зажим крючком для шин толщиной, мм			5-10				
расстояние между шинами, мм			100	185			

Тип аппарата OptiVert				
Габарит			2x2	2x3
Число полюсов			2x3	2x3
Условный тепловой ток с предохранителем I_{th}, А			2x400	2x630
Максимальная рассеиваемая мощность с предохранителем P_n, Вт			2x34	2x43
Условный тепловой ток с короткозамыкающей шинкой I_{th}, А			2x400	2x630
Максимальная рассеиваемая мощность с короткозамыкающей шинкой P_n, Вт			2x9	2x17,5
Категория применения	Номинальное рабочее напряжение U_e, В	Рабочий ток I_e, А		
AC 22 B	400 AC	I_e=	800	1260
AC 21 B	690 AC	I_e=	800	1260
Номинальное рабочее напряжение U_e, В			500 AC	
Номинальное напряжение изоляции U_i, В			1000	
Номинальное импульсное выдерживаемое напряжение U_{imp}, kB			8	8
Номинальная частота, Гц			50-60	
Степень защиты			IP 20	
Степень загрязнения			3	
Номинальный режим эксплуатации			Продолжительный	
Номинальная отключающая способность в условиях короткого замыкания (I_{cm}) с короткозамыкающей шинкой, $кА_{sw}$			16	
Номинальная отключающая способность в условиях короткого замыкания (I_{cm}) с плавкими предохранителями, кА:			18	
Номинальный кратковременно выдерживаемый ток I_{cw}, кА/1с			8	12
Потери мощности без плавкой вставки, Вт			2x46	2x92
Потери мощности без короткозамыкающей шинки, Вт			270	340
Механический ресурс			1400	800
Электрический ресурс			200	200
ПРИСОЕДИНЕНИЕ КАБЕЛЕЙ:				
стандартные клеммы			3M12	
для медных шин с максимальной шириной, мм			60	
для кабеля с максимальным сечением, $мм^2$			300	
ПРИСОЕДИНЕНИЕ ШИН:				
стандартные клеммы			M128	M12
зажим крючком для шин толщиной, мм			5-10	
расстояние между шинами, мм			185	

Правила наименования для OptiVert 160 А:

OptiVert 00 X – X – X

1 2 3 4

1. **Габарит плавкого предохранителя** (00)
2. **Способ проведения коммутационных операций**:
- пофазное отключение:"1"
- трехфазное отключение "3"
3. **-SM - межфазное расстояние 185 мм.**
/100 - межфазное расстояние 100 мм.
4. **Конструктивное исполнение ответвительных шин**:
без обозначения - зажим мостовой
M - зажим болтовой
MC - зажим для Al/Cu кабеля 1,5-70 кв мм
V - зажим V-образный
VR - зажим-рамка

Правила наименования для OptiVert 250 А, 400 А, 630 А:

OptiVert X – X – X

1 2 3

1. **Габарит плавкого предохранителя** (1, 2, 3)
2. **Способ проведения коммутационных операций:**
- пофазное отключение: "1"
- трехфазное отключение:
а) одинарная ручка "6"
3. **Конструктивное исполнение ответвительных шин:**
M - зажим болтовой
V - зажим V-образный
MN - зажим болтовой с гайкой

Правила наименования для OptiVert 2x 800-1260 А:

OptiVert 2x-X – X – M – X

1 2 3 4

1. **Габарит плавкого предохранителя** (2, 3)
2. **Способ проведения коммутационных операций:**
- пофазное отключение: "1"
- трехфазное отключение "6"
3. **Конструктивное исполнение ответвительных шин:**
M - зажим болтовой
4. Количество подключаемых кабелей на полюс:
T - три
Q - четыре

Типы присоединения кабеля:

OptiVert 160 А

Зажим болтовой

Зажим мостовой

Зажим для Al/Cu кабеля 1,5-70 мм²

Зажим V-образный

Зажим-рамка

OptiVert 250 А, 400 А, 630 А

Зажим болтовой

Зажим болтовой с гайкой

Зажим V-образный

140952	140947	Номинальный ток	Номенклатура	Артикул	Масса, кг
		160 А	OptiVert 00/100-3	140946	1,12
			OptiVert 00/100-3-M	140947	1,12
			OptiVert 00/100-3-MC	140948	1,12
			OptiVert 00/100-3-V	140949	1,12
			OptiVert 00/100-3-VR	140950	1,30
			OptiVert 00-SM-1	140951	1,90
			OptiVert 00-SM-1-M	140952	1,89
			OptiVert 00-SM-1-MC	140953	1,94
			OptiVert 00-SM-1-V	140954	1,93
140959	140956	250 А	OptiVert 1-1-M	140956	4,50
			OptiVert 1-1-MN	140957	4,46
			OptiVert 1-1-V	140958	4,38
			OptiVert 1-6-M	140959	4,67
			OptiVert 1-6-MN	140960	4,63
			OptiVert 1-6-V	140961	4,55
140965	140962	400 А	OptiVert 2-1-M	140962	4,60
			OptiVert 2-1-MN	140963	4,52
			OptiVert 2-1-V	140964	4,38
			OptiVert 2-6-M	140965	4,76
			OptiVert 2-6-MN	140966	4,68
			OptiVert 2-6-V	140967	4,54
140971	140968	630 А	OptiVert 3-1-M	140968	5,43
			OptiVert 3-1-MN	140969	5,38
			OptiVert 3-1-V	140970	5,21
			OptiVert 3-6-M	140971	5,59
			OptiVert 3-6-MN	140972	5,52
			OptiVert 3-6-V	140973	5,39
225576		800 А	OptiVert 2x2-1-M-T	225593	11,6
			OptiVert 2x2-6-M-T	225576	11,9
			OptiVert 2x2-1-M-Q	225577	12,2
			OptiVert 2x2-6-M-Q	225578	12,3
		1260 А	OptiVert 2x3-1-M-T	225579	13,3
			OptiVert 2x3-6-M-T	225580	13,3
			OptiVert 2x3-1-M-Q	225581	13,8
			OptiVert 2x3-6-M-Q	225582	13,8

Типы присоединения кабеля OptiVert 160 A

Краткое обозначение	M	без обозначения	C	VR	VR
Тип присоединения	зажим болтовой	зажим мостовой	зажим для AL/Cu кабеля	зажим V-образный	зажим-рамка
Сечение (мм²)	Cu 16-70	Cu 4-70	Cu 1,5-70	Cu 10-50	Cu 2,5-70
	AL 16-95		AL 1,5-70/95	AL 35-70/95	
Момент Нм	15-17	3-4	3-4	5-6	6
	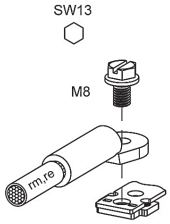	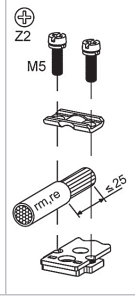	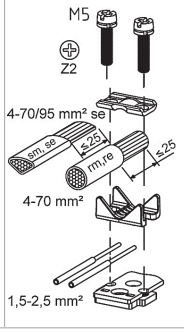	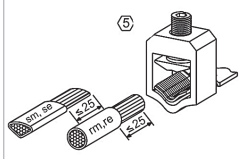	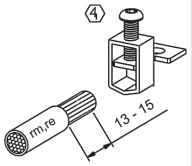

**) поставляется только совместно с OptiVert 00\100.*

Типы присоединения кабеля OptiVert 250 A, 400 A, 630 A

Краткое обозначение	M	MN	V	
Тип присоединения	зажим болтовой	зажим для AL/Cu кабеля	зажим V-образный	
			141120	141121
Сечение (мм²)	max. 300	max. 300	50-240 СЕКТОРНЫЙ ОДНОЖИЛЬНЫЙ 50-185 СЕКТОРНЫЙ МНОГОЖИЛЬНЫЙ 35-70 КРУГЛЫЙ МНОГОЖИЛЬНЫЙ 35-50 КРУГЛЫЙ ОДНОЖИЛЬНЫЙ	95-300 СЕКТОРНЫЙ ОДНОЖИЛЬНЫЙ 70-240 СЕКТОРНЫЙ МНОГОЖИЛЬНЫЙ 50-185 КРУГЛЫЙ МНОГОЖИЛЬНЫЙ 70-240 КРУГЛЫЙ ОДНОЖИЛЬНЫЙ
Момент Нм	35 ± 3	35 ± 3	25 ± 2	25 ± 2
	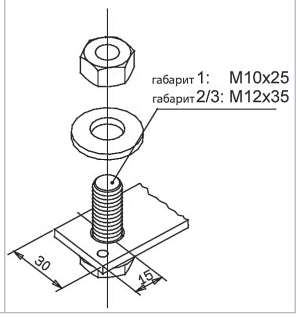	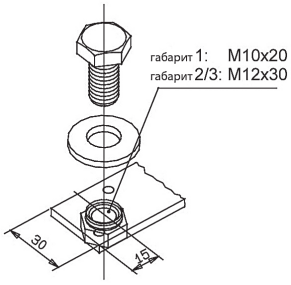	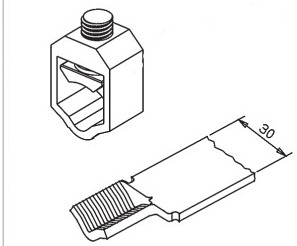	

Аксессуары

Для OptiVert	Наименование	Артикул
160A		
	Держатель этикеток OptiVert 00	141075
	Крышки запасные OptiVert 00/100	141086
	Крышки запасные OptiVert 00-SM	141087
	Планки регулировки OptiVert 00/100 2шт	141089
	Планка регулировки верхнего присоединения кабеля OptiVert 00-SM	141090
	Удлинитель кожуха OptiVert 00	141091
	Кожух закрывающий 106 мм OptiVert 00	141092
	Крышка задняя V-терминал OptiVert 00	141093
	Крышка кожуха V-терминал OptiVert 00	141094
	Кожух закрывающий 156 мм OptiVert 00	141095
	Крышка изоляционная V-образного зажима OptiVert 00	141101
250 A, 400 A, 630 A		
	Защита центральной крышки запасная 50 мм OptiVert (1-2-3)	141088
	Держатель этикеток OptiVert (1-2-3)	141103
	Крышка кожуха нижняя 70 мм OptiVert (1-2-3)	141105
	Комплект крепления на монтажной рейке OptiVert (1-2-3)	141108
	Крышки запасные OptiVert (1-2-3)	141111
	Защита центральной крышки запасная 100 мм OptiVert (1-2-3)	141112

	Крышка кожуха нижнего присоединения кабелей 205,5 мм OptiVert (1-2-3)	141113
	Кожух защитный топ-терминал, 138,5 мм OptiVert (1-2-3)	141114
	Кожух защитный кожух верхнего присоединения кабеля 138,5 мм OptiVert (1-2-3)	141115
	Кожух защитный кожух верхнего присоединения кабеля 190 мм OptiVert (1-2-3)	141116
	Кожух защитный кожух верхнего присоединения кабеля 257 мм OptiVert (1-2-3)	141117
	Кожух защитный кожух верхнего присоединения кабеля 145 мм OptiVert (1-2-3)	141118
	Крышка изоляционная V-образного зажима 240 мм²/300 мм²	141123
Общие		
	Уголки поддерживающие OptiVert-(00-1-2-3) 4шт	141076
	Крышка защитная 605 мм OptiVert-(00-1-2-3)A	141077
	Индикатор положения дверцы OptiBlock (00-1-2-3)/ OptiVert (00-1-2-3)	141030

Габаритные размеры, шаблоны для разметки и монтажа

OptiVert 00/100-3

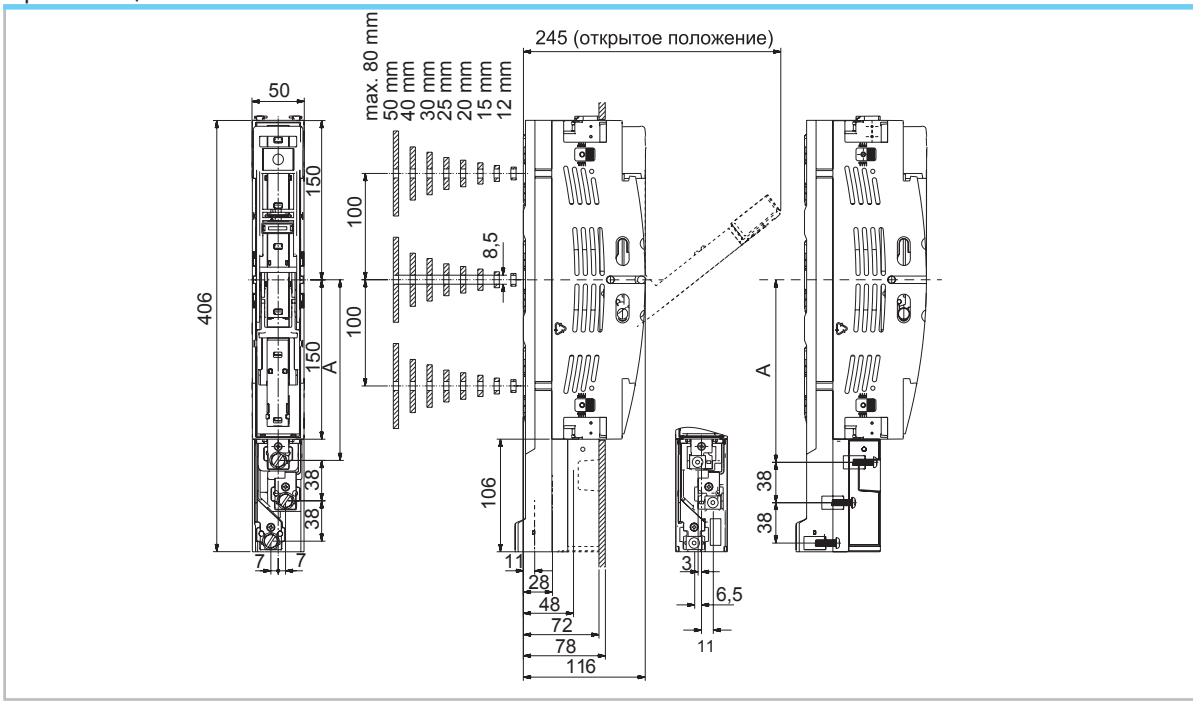

OptiVert 00-SM-1

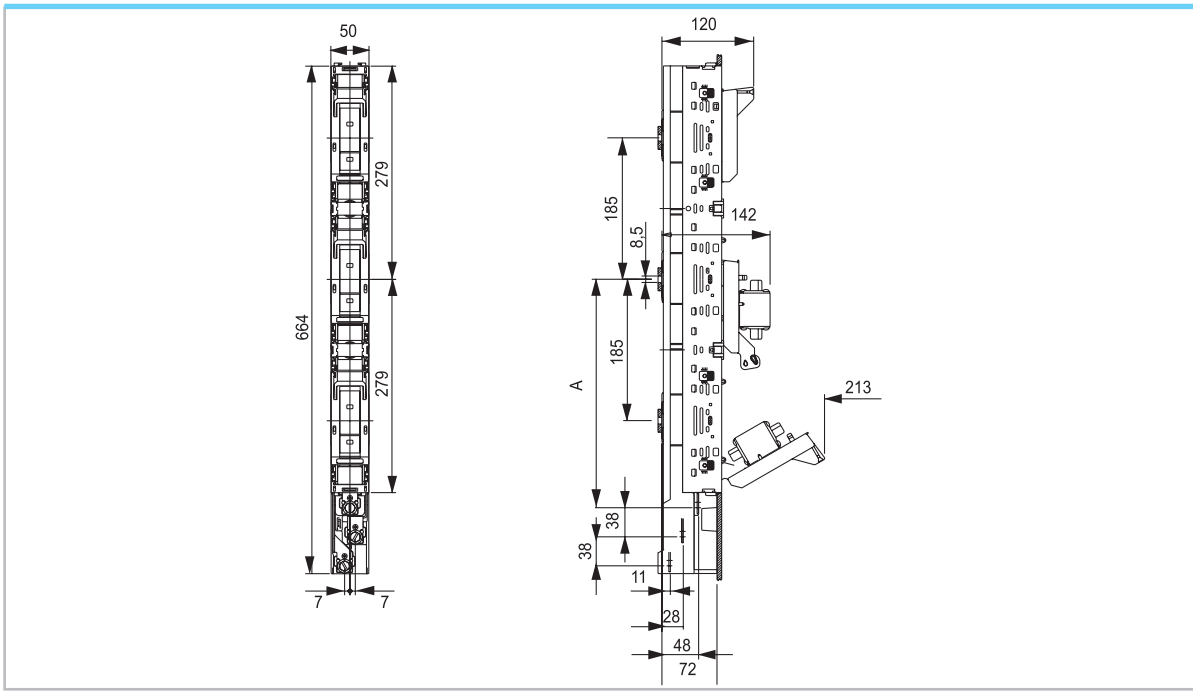

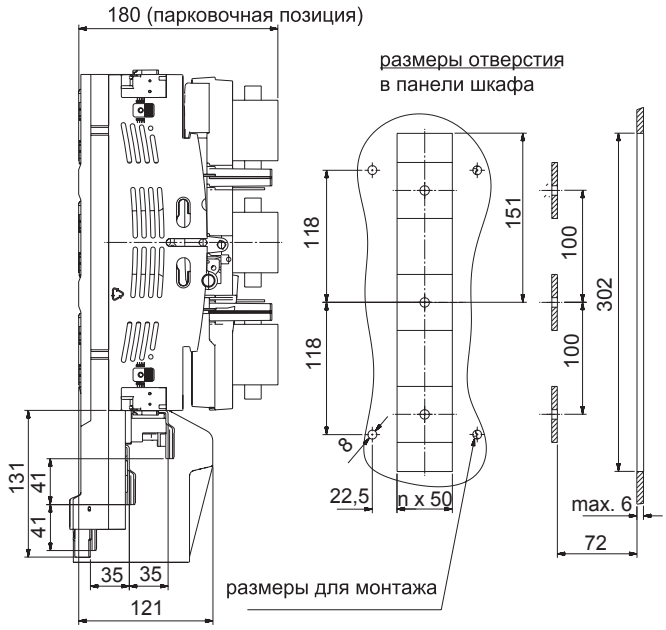

Зажим	A, мм
Болтовой M8	170
Мостовой/Алюминиевый/медный провод	163
Зажим-рамка 172	172

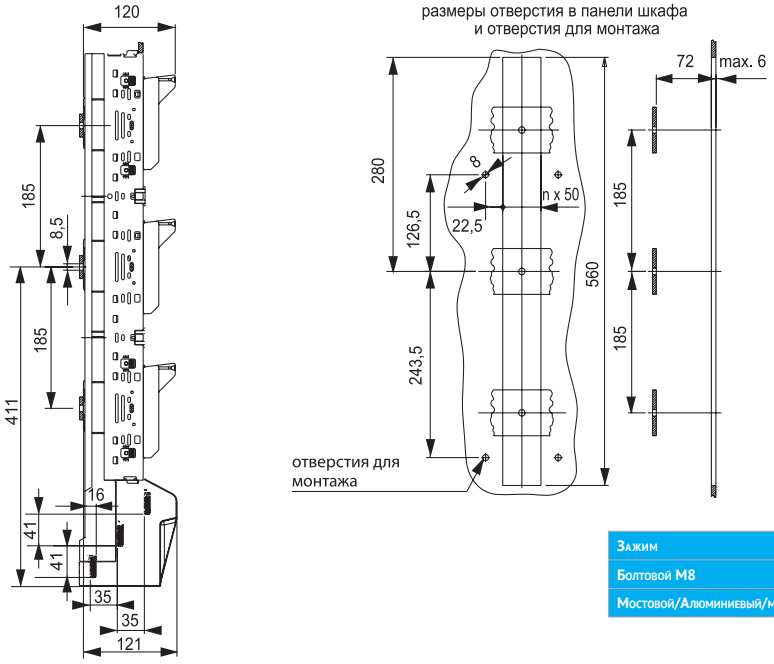

Зажим	A, мм
Болтовой M8	299
Мостовой/Алюминиевый/медный провод	292

OptiVert 1-1, 2-1, 3-1

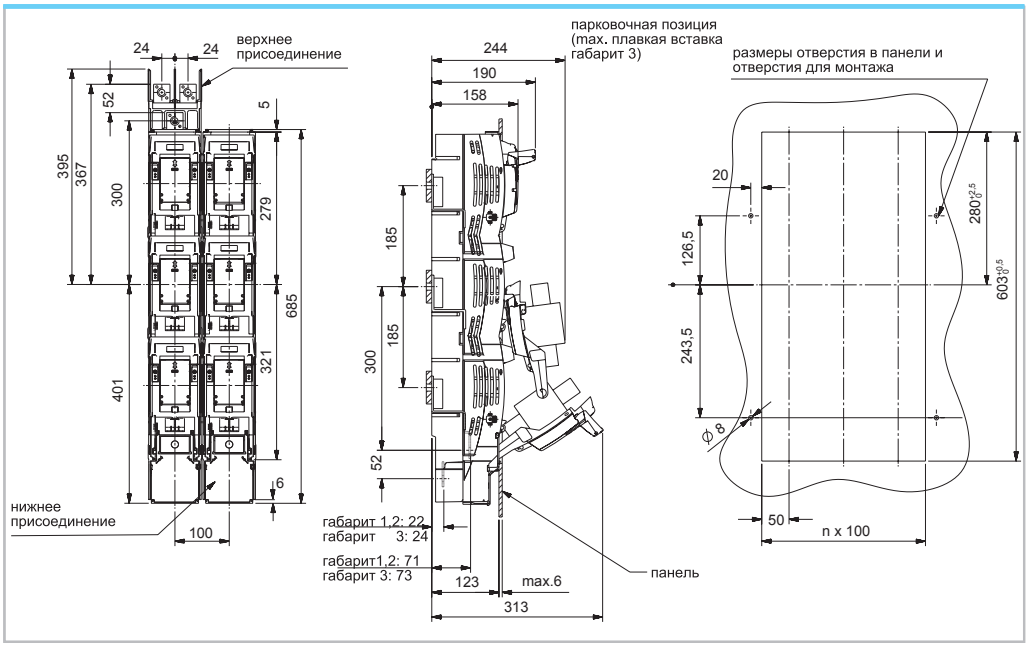

OptiVert 1-6, 2-6, 3-6

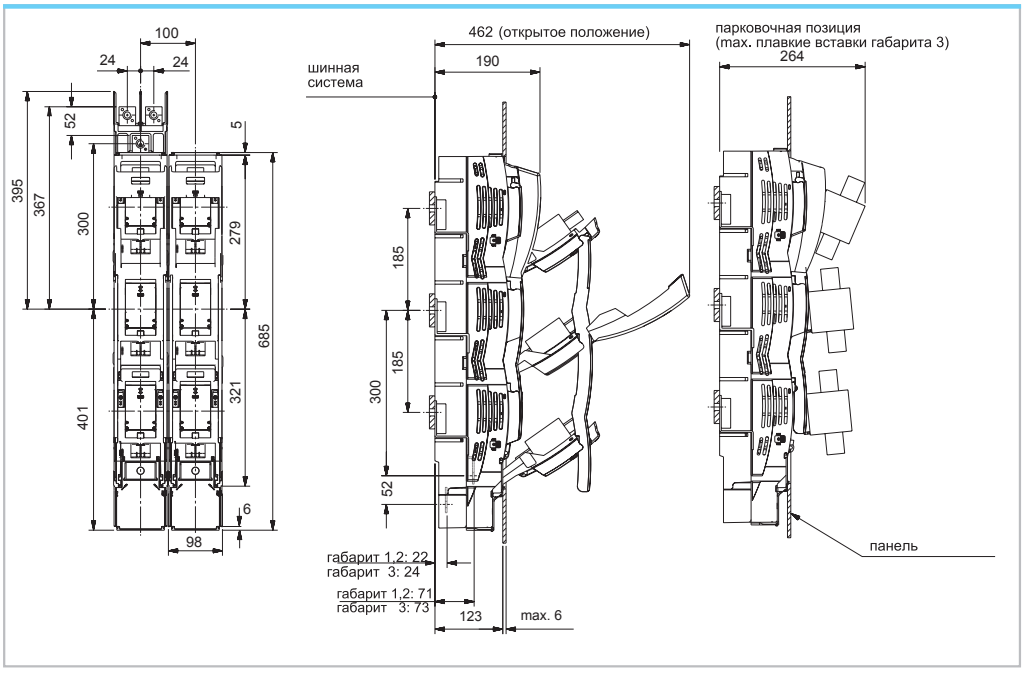

OptiVert 2x2-6-M-Q, 2x2-3-M-Q, 2x3-6-M-Q, 2x3-1-M-Q

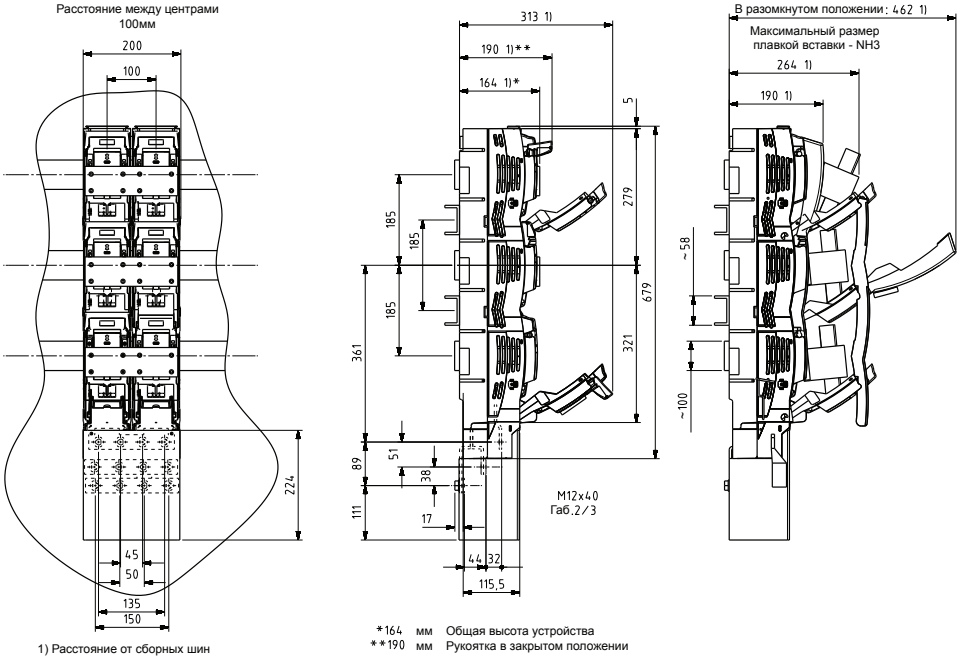

1) Расстояние от сборных шин

*164 мм Общая высота устройства
**190 мм Рукоятка в закрытом положении

OptiVert 2x2-6-M-T, 2x2-3-M-T, 2x3-6-M-T, 2x3-1-M-T

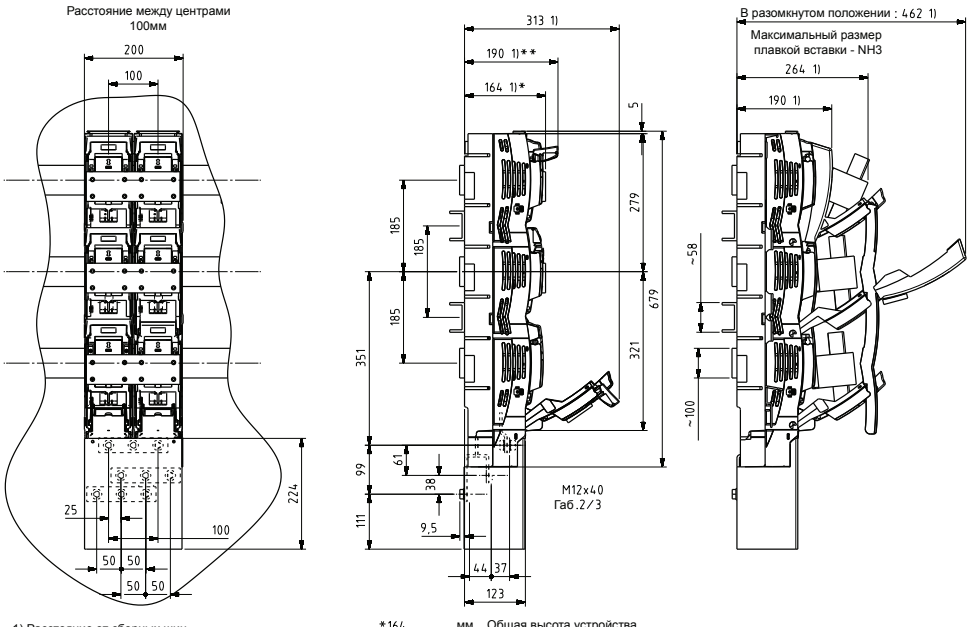

1) Расстояние от сборных шин

*164 мм Общая высота устройства
**190 мм Рукоятка в закрытом положении

Монтаж и установка

OptiVert 160 A

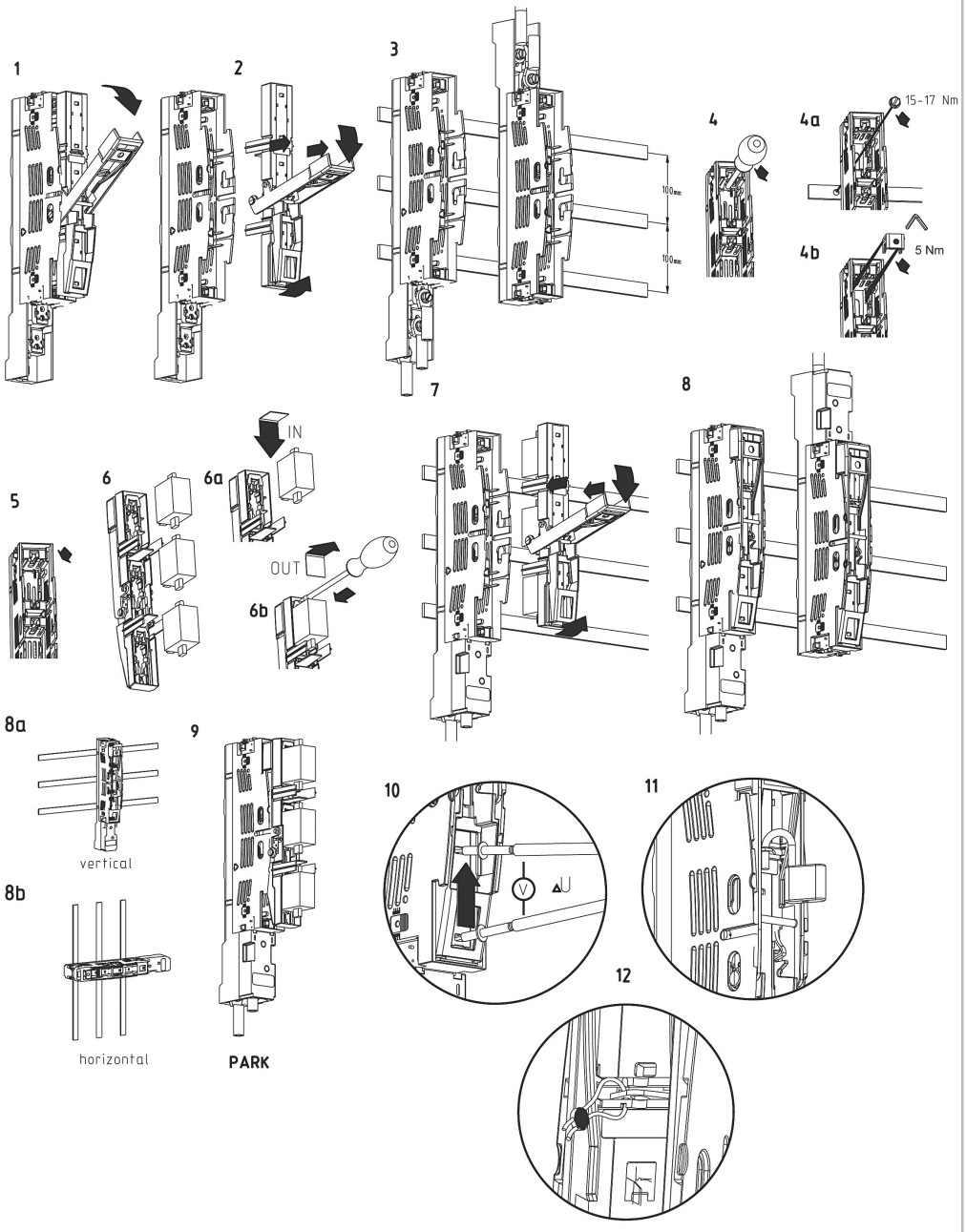

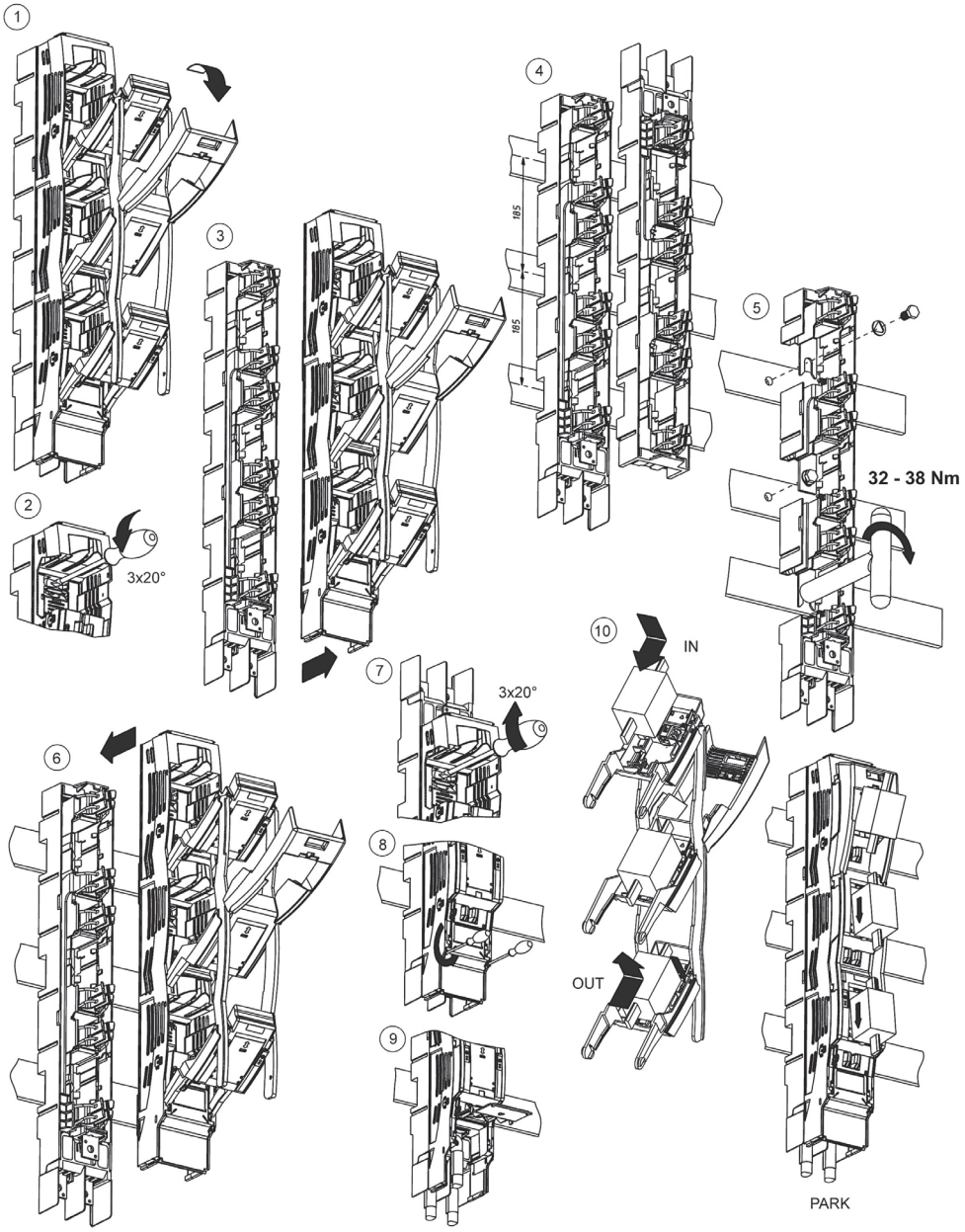
1
2
3x20°
3
4
185
185
5
32 - 38 Nm
6
7
3x20°
8
9
10
IN
OUT
PARK

Предохранительные системы серий **OptiBlock** и **OptiVert** совместно с плавкими вставками **OptiFuse NH** позволяют реализовать максимально эффективные решения для построения защит низковольтного оборудования для широкого спектра потребителей.

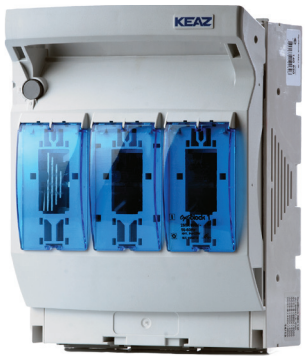

Предохранители-выключатели-разъединители **OptiBlock** и планочные предохранители-выключатели-разъединители **OptiVert** - рубильники низкого напряжения, которые полностью заменяют конструкцию, состоящую из обычного рубильника, кабелей и держателей предохранителей. Использование аппаратов серии **OptiBlock** и **OptiVert** в распределительных устройствах дает существенную экономию рабочего пространства распределительных устройств, уменьшает количество электрических соединений и используемых токоведущих частей. Основным преимуществом ПВР по сравнению с автоматами является более эффективное отключение токов короткого замыкания предохранителями, поскольку отключающая способность предохранителей всегда гораздо выше, чем у автоматов. Все ПВР и ППВР рекомендуется комплектовать плавкими вставками серии **OptiFuse NH** – специальное предложение для данных систем.

Плавкие вставки OptiFuse

Область применения плавких вставок серии **OptiFuse NH** разнообразна: от электроустановок жилых и общественных зданий, до небольших производств и промышленных предприятий. Они предназначены для защиты электрооборудования промышленных установок и электрических цепей напряжением до 400 В переменного тока с частотой 50/60 Гц при перегрузках и коротких замыканиях и могут устанавливаться в предохранители-выключатели-разъединители, например, **OptiBlock** и **OptiVert**, а также в основания (держатели) по ГОСТ Р МЭК 60269-1-2010.

Основные параметры

Номинальные токи	6 - 630 А
Номинальные напряжение	~400 В
Отключающая способность	до 50 кА
Характеристика диапазона отключения	gG
Соответствуют требованиям	ГОСТ Р МЭК 60269-1, ГОСТ 31196.2, ГОСТ 31196.2.1

Условия эксплуатации

Климатическое исполнение	УХЛ3
Диапазон рабочих температур	от -60° до +40°С
Группа условий эксплуатации	М7, М25
Рабочее положение в пространстве	вертикальное или горизонтальное

Безопасность

• Гарантированная защита цепей установок за счет низких показателей теплового воздействия на проводник при коротком замыкании (I^2t), обеспечивающихся конструкцией плавких элементов и их расположением.

• Универсальная характеристика gG для защиты проводов, кабелей и другого оборудования от перегрузки и короткого замыкания.

• Стабильность время-токовых характеристик с обеспечением селективности и координации защиты.

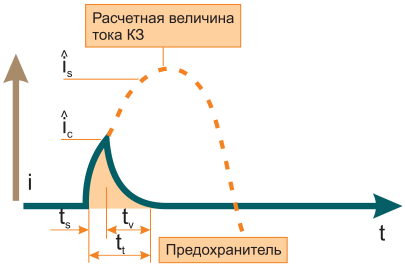

t_s = продолжительность перегорания плавкой вставки

t_v = продолжительность образовавшейся дуги

t_t = общее время срабатывания

$\hat{I}_c$ = пиковая величина тока, ограниченная предохранителем

Удобство в использовании и надежность

• Широкий диапазон номинальных токов обеспечивает лучший выбор предохранителя в соответствии с параметрами защищаемой цепи.

• Высокие эксплуатационные показатели предохранителей **OptiFuse** гарантируют длительный срок службы и простоту обслуживания.

Просто купить

Мы находимся в центральной части Российской Федерации. Для заказа и приобретения достаточно связаться с нами любым способом.

Энергоэффективность

Низкие показатели потерь мощности и экономия электроэнергии при эксплуатации благодаря современной конструкции, технологии изготовления и применяемым материалам.

Ножи плавких вставок и контакты оснований выполнены из чистой электротехнической меди с гальваническим покрытием, что обеспечивает высокие показатели токопроводности и, соответственно, экономичности и долговечности эксплуатации.

Современная технология засыпки предохранителей наполнителем (кварцевый песок высокой очистки) позволяет достичь высокой плотности заполнения, что обеспечивает эффективное гашение электрической дуги внутри плавкой вставки при ее срабатывании.

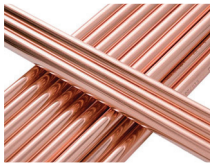

Токоограничение

• Оптимальная отключающая способность (до 50 кА) и токоограничение обеспечивает надежную защиту при больших значениях тока короткого замыкания.

Высокое качество

• Плавкие вставки производятся серийно в соответствии с современными отечественными и международными стандартами, что подтверждает сертификат соответствия.

• Соответствие характеристик и габаритных размеров международным стандартам позволяет применять предохранители **OptiFuse NH** вместо подобных предохранителей импортного и отечественного производства.

Клинообразная форма ножей позволяет устанавливать предохранитель в держатель с меньшим усилием при сохранении наилучшего показателя токопроводности.

Плавкие элементы выполнены из чистой электротехнической меди с нанесением напайки из олова, что позволяет обеспечить широкий диапазон защитной характеристики (gG), т.е. защиту, как от коротких замыканий, так и перегрузок.

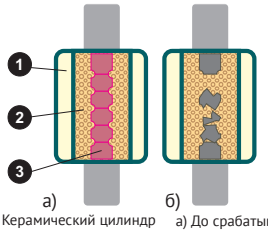

1) Керамический цилиндр
2) Гранулированный кварц
3) Плавкий элемент

а) До срабатывания
б) После срабатывания

Технические характеристики плавких вставок OptiFuse

Потери мощности при номинальном режиме использования

Номиальные токи, А	Серии OptiFuse				
	NH00C	NH00	NH1	NH2	NH3
	Потери, Вт				
6	0,8	0,8	-	-	-
10	1,6	1,6	-	-	-
16	2,0	2,0	-	-	-
20	2,4	2,4	-	-	-
25	2,8	2,8	-	-	-
32	3,2	3,2	-	-	-
40	3,8	3,8	-	-	-
50	4,3	4,3	-	-	-
63	5,8	5,8	6,2	6,2	-
80	6,8	6,8	7,3	7,9	-
100	7,5	7,5	10,2	10,2	-
125	8,5	8,5	13	13	-
160	11,5	11,5	16,2	16,2	16,2
200	-	-	17	17,2	17
250	-	-	22	22,7	22
315	-	-	-	26,8	26,8
400	-	-	-	29,2	29,2
500	-	-	-	-	40,3
630	-	-	-	-	42,2

Структура условного обозначения:

OptiFuseNH **X – X – X – X – X – X**

1 2 3 4 5 6 7

1. Условное обозначение серии: **OptiFuse NH**
2. Условное обозначение габарита плавкой вставки:
 00C
 00
 1
 2
 3
3. Цифра – величина номинального тока, А: 6÷630
4. Номинальное напряжение переменного тока, В: 400 AC
5. Цифра – условное обозначение наличия визуального срабатывания:
0 – без указателя срабатывания
1 – с указателем срабатывания
6. Диапазон отключения: gG
7. Буквы и цифра – условное обозначение климатического исполнения по ГОСТ 15150 и категория размещения: УХЛ3

Вставка плавкая OptiFuse NH00C-40- 400AC-0-gG-УХЛ3

Пример записи обозначения плавкой вставки без указателя срабатывания, габарита 00C, на номинальный ток 40 А.

Серия и габарит плавкой вставки	Напряжение, В	Номинальный ток, А	Номенклатура	Артикул	Потери мощности, Вт	Предельный ток отключения, кА	Вес одной шт., кг	Упаковочная норма, шт./уп.
NH00C	400AC	6	OptiFuse NH00C-6-400AC-0-gG-УХЛ3	144547	0,8	50	0,12	3
		10	OptiFuse NH00C-10-400AC-0-gG-УХЛ3	144548	1,6	50	0,12	3
		16	OptiFuse NH00C-16-400AC-0-gG-УХЛ3	144549	2	50	0,12	3
		25	OptiFuse NH00C-25-400AC-0-gG-УХЛ3	144550	2,8	50	0,12	3
		32	OptiFuse NH00C-32-400AC-0-gG-УХЛ3	144551	3,2	50	0,12	3
		40	OptiFuse NH00C-40-400AC-0-gG-УХЛ3	144552	3,8	50	0,12	3
		50	OptiFuse NH00C-50-400AC-0-gG-УХЛ3	144553	4,3	50	0,12	3
		63	OptiFuse NH00C-63-400AC-0-gG-УХЛ3	144554	5,8	50	0,12	3
		80	OptiFuse NH00C-80-400AC-0-gG-УХЛ3	144555	6,8	50	0,12	3
		100	OptiFuse NH00C-100-400AC-0-gG-УХЛ3	144556	7,5	50	0,12	3
		125	OptiFuse NH00C-125-400AC-0-gG-УХЛ3	151420	8,5	50	0,12	3
		160	OptiFuse NH00C-160-400AC-0-gG-УХЛ3	151421	11,5	50	0,12	3
NH00	400AC	6	OptiFuse NH00-6-400AC-0-gG-УХЛ3	144607	0,8	50	0,16	3
		10	OptiFuse NH00-10-400AC-0-gG-УХЛ3	144608	1,6	50	0,16	3
		16	OptiFuse NH00-16-400AC-0-gG-УХЛ3	144609	2	50	0,16	3
		20	OptiFuse NH00-20-400AC-0-gG-УХЛ3	144610	2,4	50	0,16	3
		25	OptiFuse NH00-25-400AC-0-gG-УХЛ3	144611	2,8	50	0,16	3
		32	OptiFuse NH00-32-400AC-0-gG-УХЛ3	144612	3,2	50	0,16	3
		40	OptiFuse NH00-40-400AC-0-gG-УХЛ3	144613	3,8	50	0,16	3
		50	OptiFuse NH00-50-400AC-0-gG-УХЛ3	144614	4,3	50	0,16	3
		63	OptiFuse NH00-63-400AC-0-gG-УХЛ3	144615	5,8	50	0,16	3
		80	OptiFuse NH00-80-400AC-0-gG-УХЛ3	144616	6,8	50	0,16	3
		100	OptiFuse NH00-100-400AC-0-gG-УХЛ3	144617	7,5	50	0,16	3
		125	OptiFuse NH00-125-400AC-0-gG-УХЛ3	144618	8,5	50	0,16	3
		160	OptiFuse NH00-160-400AC-0-gG-УХЛ3	144619	11,5	50	0,16	3

Серия и габарит плавкой вставки	Напряжение, В	Номинальный ток, А	Номенклатура	Артикул	Потери мощности, Вт	Предельный ток отключения, кА	Вес одной шт., кг	Упаковочная норма, шт./уп.
NH1	400AC	10	OptiFuse NH1-10-400AC-0-gG-УХЛ3	144685	2,3	50	0,23	3
		16	OptiFuse NH1-16-400AC-0-gG-УХЛ3	144686	2,8	50	0,23	3
		20	OptiFuse NH1-20-400AC-0-gG-УХЛ3	144687	3,4	50	0,23	3
		32	OptiFuse NH1-32-400AC-0-gG-УХЛ3	144688	4,4	50	0,23	3
		63	OptiFuse NH1-63-400AC-0-gG-УХЛ3	144689	6,2	50	0,23	3
		80	OptiFuse NH1-80-400AC-0-gG-УХЛ3	144690	7,9	50	0,23	3
		100	OptiFuse NH1-100-400AC-0-gG-УХЛ3	144691	10,2	50	0,23	3
		125	OptiFuse NH1-125-400AC-0-gG-УХЛ3	144692	13	50	0,23	3
		160	OptiFuse NH1-160-400AC-0-gG-УХЛ3	144693	16,2	50	0,23	3
		200	OptiFuse NH1-200-400AC-0-gG-УХЛ3	144694	17	50	0,36	3
		250	OptiFuse NH1-250-400AC-0-gG-УХЛ3	144695	22	50	0,36	3
NH2	400AC	40	OptiFuse NH2-40-400AC-0-gG-УХЛ3	144751	4,3	50	0,38	3
		50	OptiFuse NH2-50-400AC-0-gG-УХЛ3	144752	5,2	50	0,38	3
		63	OptiFuse NH2-63-400AC-0-gG-УХЛ3	144753	6,2	50	0,38	3
		80	OptiFuse NH2-80-400AC-0-gG-УХЛ3	144754	7,9	50	0,38	3
		100	OptiFuse NH2-100-400AC-0-gG-УХЛ3	144755	10,2	50	0,38	3
		125	OptiFuse NH2-125-400AC-0-gG-УХЛ3	144756	13	50	0,38	3
		160	OptiFuse NH2-160-400AC-0-gG-УХЛ3	144757	16,2	50	0,38	3
		200	OptiFuse NH2-200-400AC-0-gG-УХЛ3	144758	17,2	50	0,38	3
		250	OptiFuse NH2-250-400AC-0-gG-УХЛ3	144759	22,7	50	0,38	3
		315	OptiFuse NH2-315-400AC-0-gG-УХЛ3	144760	26,8	50	0,56	3
		400	OptiFuse NH2-400-400AC-0-gG-УХЛ3	144761	29,2	50	0,56	3
NH3	400AC	100	OptiFuse NH3-100-400AC-0-gG-УХЛ3	144817	10,2	50	0,57	3
		125	OptiFuse NH3-125-400AC-0-gG-УХЛ3	144818	13	50	0,57	3
		160	OptiFuse NH3-160-400AC-0-gG-УХЛ3	144819	16,2	50	0,57	3
		200	OptiFuse NH3-200-400AC-0-gG-УХЛ3	144820	17	50	0,57	3
		250	OptiFuse NH3-250-400AC-0-gG-УХЛ3	144821	22	50	0,57	3
		315	OptiFuse NH3-315-400AC-0-gG-УХЛ3	144822	26,8	50	0,57	3
		400	OptiFuse NH3-400-400AC-0-gG-УХЛ3	144823	29,2	50	0,57	3
		500	OptiFuse NH3-500-400AC-0-gG-УХЛ3	144824	40,3	50	0,93	3
		630	OptiFuse NH3-630-400AC-0-gG-УХЛ3	144825	42,2	50	0,93	3

Плавкие вставки с указателем срабатывания

Серия и габарит плавкой вставки	Напряжение, В	Номинальный ток, А	Номенклатура	Артикул	Потери мощности, Вт	Предельный ток отключения, кА	Вес одной шт., кг	Упаковочная норма, шт./уп.
NH00C	400AC	6	OptiFuse NH00C-6-400AC-1-gG-УХЛ3	144557	0,8	50	0,12	3
		10	OptiFuse NH00C-10-400AC-1-gG-УХЛ3	144558	1,6	50	0,12	3
		16	OptiFuse NH00C-16-400AC-1-gG-УХЛ3	144559	2	50	0,12	3
		25	OptiFuse NH00C-25-400AC-1-gG-УХЛ3	144560	2,8	50	0,12	3
		32	OptiFuse NH00C-32-400AC-1-gG-УХЛ3	144561	3,2	50	0,12	3
		40	OptiFuse NH00C-40-400AC-1-gG-УХЛ3	144562	3,8	50	0,12	3
		50	OptiFuse NH00C-50-400AC-1-gG-УХЛ3	144563	4,3	50	0,12	3
		63	OptiFuse NH00C-63-400AC-1-gG-УХЛ3	144564	5,8	50	0,12	3
		80	OptiFuse NH00C-80-400AC-1-gG-УХЛ3	144565	6,8	50	0,12	3
		100	OptiFuse NH00C-100-400AC-1-gG-УХЛ3	144566	7,5	50	0,12	3
		125	OptiFuse NH00C-125-400AC-1-gG-УХЛ3	151422	8,5	50	0,12	3
		160	OptiFuse NH00C-160-400AC-1-gG-УХЛ3	151423	11,5	50	0,12	3
NH00	400AC	6	OptiFuse NH00-6-400AC-1-gG-УХЛ3	144620	0,8	50	0,23	3
		10	OptiFuse NH00-10-400AC-1-gG-УХЛ3	144621	1,6	50	0,23	3
		16	OptiFuse NH00-16-400AC-1-gG-УХЛ3	144622	2	50	0,23	3
		20	OptiFuse NH00-20-400AC-1-gG-УХЛ3	144623	2,4	50	0,23	3
		25	OptiFuse NH00-25-400AC-1-gG-УХЛ3	144624	2,8	50	0,23	3
		32	OptiFuse NH00-32-400AC-1-gG-УХЛ3	144625	3,2	50	0,23	3
		40	OptiFuse NH00-40-400AC-1-gG-УХЛ3	144626	3,8	50	0,23	3
		50	OptiFuse NH00-50-400AC-1-gG-УХЛ3	144627	4,3	50	0,23	3
		63	OptiFuse NH00-63-400AC-1-gG-УХЛ3	144628	5,8	50	0,23	3
		80	OptiFuse NH00-80-400AC-1-gG-УХЛ3	144629	6,8	50	0,23	3
		100	OptiFuse NH00-100-400AC-1-gG-УХЛ3	144630	7,5	50	0,23	3
		125	OptiFuse NH00-125-400AC-1-gG-УХЛ3	144631	8,5	50	0,36	3
		160	OptiFuse NH00-160-400AC-1-gG-УХЛ3	144632	11,5	50	0,36	3

Серия и габарит плавкой вставки	Напряжение, В	Номинальный ток, А	Номенклатура	Артикул	Потери мощности, Вт	Предельный ток отключения, кА	Вес одной шт., кг	Упаковочная норма, шт./уп.
NH1	400AC	10	OptiFuse NH1-10-400AC-1-gG-УХЛ3	144696	2,3	50	0,23	3
		16	OptiFuse NH1-16-400AC-1-gG-УХЛ3	144697	2,8	50	0,23	3
		20	OptiFuse NH1-20-400AC-1-gG-УХЛ3	144698	3,4	50	0,23	3
		32	OptiFuse NH1-32-400AC-1-gG-УХЛ3	144699	4,4	50	0,23	3
		63	OptiFuse NH1-63-400AC-1-gG-УХЛ3	144700	6,2	50	0,23	3
		80	OptiFuse NH1-80-400AC-1-gG-УХЛ3	144701	7,9	50	0,23	3
		100	OptiFuse NH1-100-400AC-1-gG-УХЛ3	144702	10,2	50	0,23	3
		125	OptiFuse NH1-125-400AC-1-gG-УХЛ3	144703	13	50	0,23	3
		160	OptiFuse NH1-160-400AC-1-gG-УХЛ3	144704	16,2	50	0,23	3
		200	OptiFuse NH1-200-400AC-1-gG-УХЛ3	144705	17	50	0,36	3
		250	OptiFuse NH1-250-400AC-1-gG-УХЛ3	144706	22	50	0,36	3
NH2		40	OptiFuse NH2-40-400AC-1-gG-УХЛ3	144762	4,3	50	0,38	3
		50	OptiFuse NH2-50-400AC-1-gG-УХЛ3	144763	5,2	50	0,38	3
		63	OptiFuse NH2-63-400AC-1-gG-УХЛ3	144764	6,2	50	0,38	3
		80	OptiFuse NH2-80-400AC-1-gG-УХЛ3	144765	7,9	50	0,38	3
		100	OptiFuse NH2-100-400AC-1-gG-УХЛ3	144766	10,2	50	0,38	3
		125	OptiFuse NH2-125-400AC-1-gG-УХЛ3	144767	13	50	0,38	3
		160	OptiFuse NH2-160-400AC-1-gG-УХЛ3	144768	16,2	50	0,38	3
		200	OptiFuse NH2-200-400AC-1-gG-УХЛ3	144769	17,2	50	0,38	3
		250	OptiFuse NH2-250-400AC-1-gG-УХЛ3	144770	22,7	50	0,38	3
		315	OptiFuse NH2-315-400AC-1-gG-УХЛ3	144771	26,8	50	0,56	3
		400	OptiFuse NH2-400-400AC-1-gG-УХЛ3	144772	29,2	50	0,56	3
NH3		100	OptiFuse NH3-100-400AC-1-gG-УХЛ3	144826	10,2	50	0,57	3
		125	OptiFuse NH3-125-400AC-1-gG-УХЛ3	144827	13	50	0,57	3
		160	OptiFuse NH3-160-400AC-1-gG-УХЛ3	144828	16,2	50	0,57	3
		200	OptiFuse NH3-200-400AC-1-gG-УХЛ3	144829	17	50	0,57	3
		250	OptiFuse NH3-250-400AC-1-gG-УХЛ3	144830	22	50	0,57	3
		315	OptiFuse NH3-315-400AC-1-gG-УХЛ3	144831	26,8	50	0,57	3
		400	OptiFuse NH3-400-400AC-1-gG-УХЛ3	144832	29,2	50	0,57	3
		500	OptiFuse NH3-500-400AC-1-gG-УХЛ3	144833	40,3	50	0,93	3
		630	OptiFuse NH3-630-400AC-1-gG-УХЛ3	144834	42,2	50	0,93	3

Габаритные, установочные, присоединительные размеры и масса

Плавкие вставки габаритов 00С, 00, 1

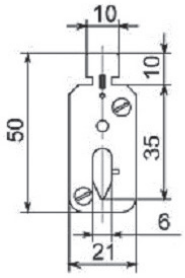

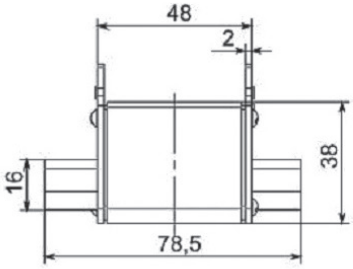

OptiFuse NH-00C m=0,12 кг

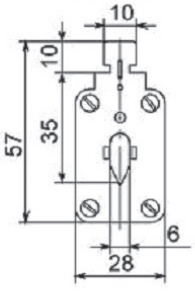

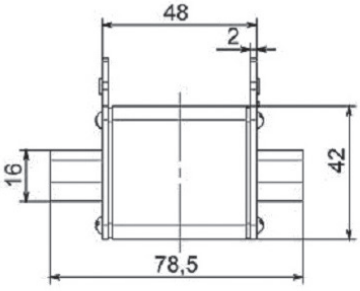

OptiFuse NH-00 m=0,16 кг

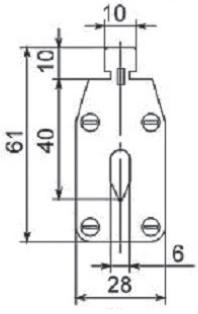

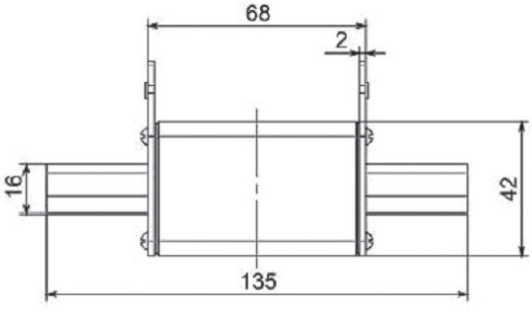

OptiFuse NH-1 (10-160 А) m=0,23 кг

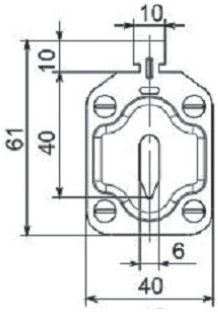

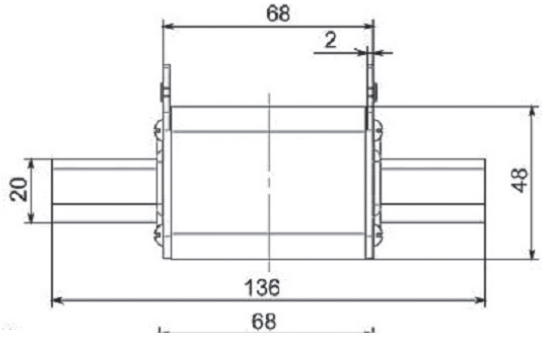

OptiFuse NH-1 (200-250 А) m=0,36 кг

Плавкие вставки габаритов 2, 3

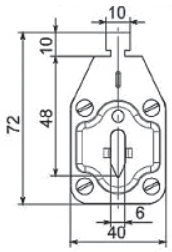

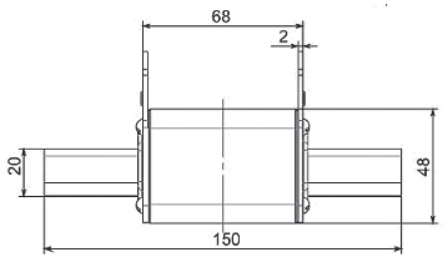

OptiFuse NH-2 (40-250 A) m=0,38 кг

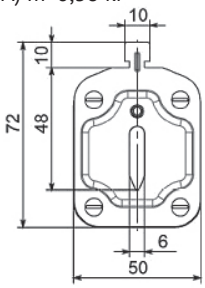

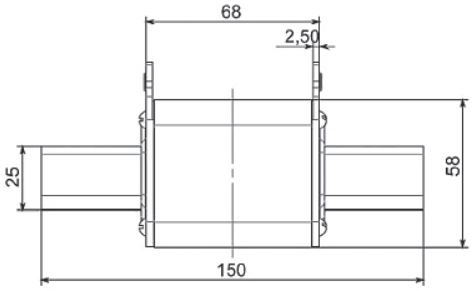

OptiFuse NH-2 (315-400 A) m=0,56 кг

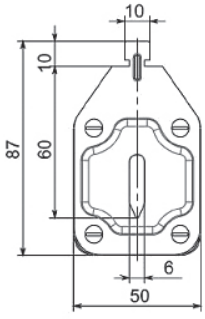

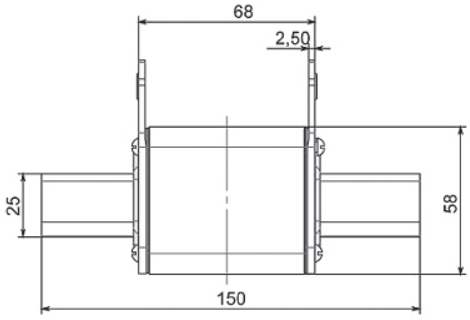

OptiFuse NH-3 (100-400 A) m=0,57 кг

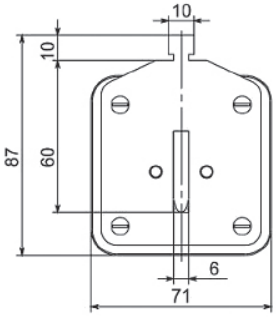

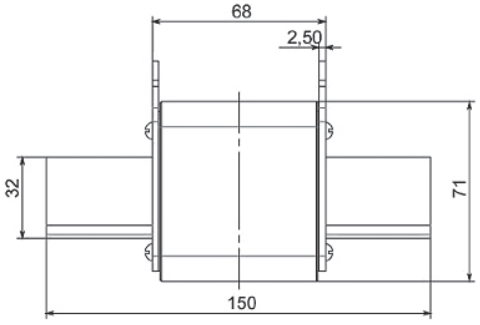

OptiFuse NH-3 (500-630 A) m=0,93 кг

Время-токовые характеристики

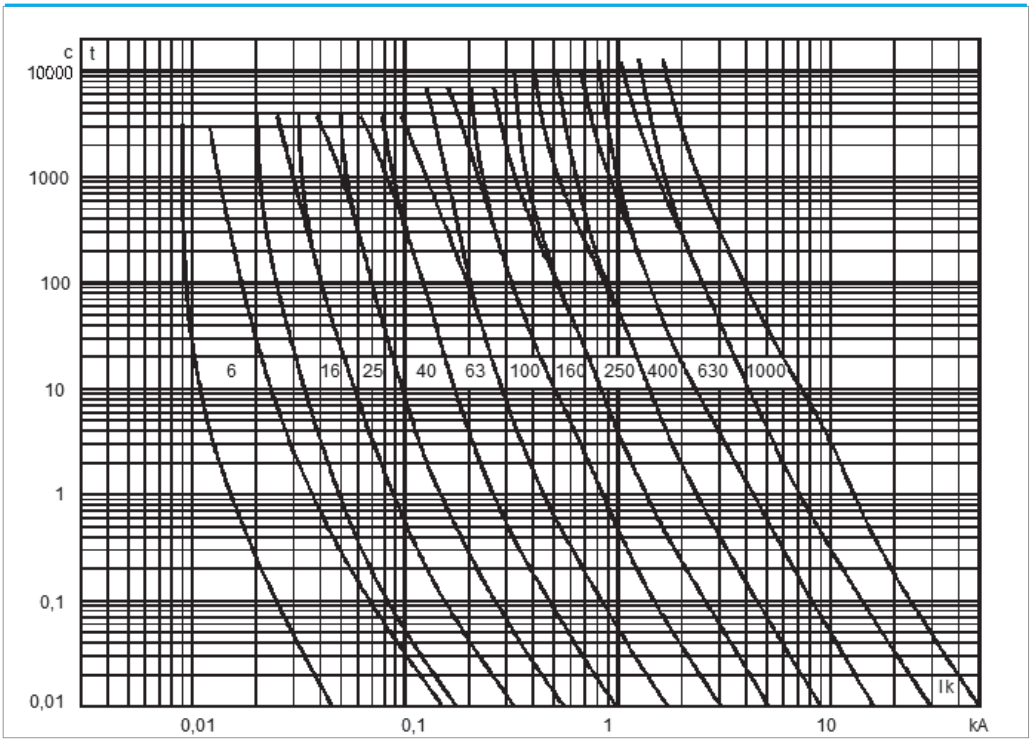

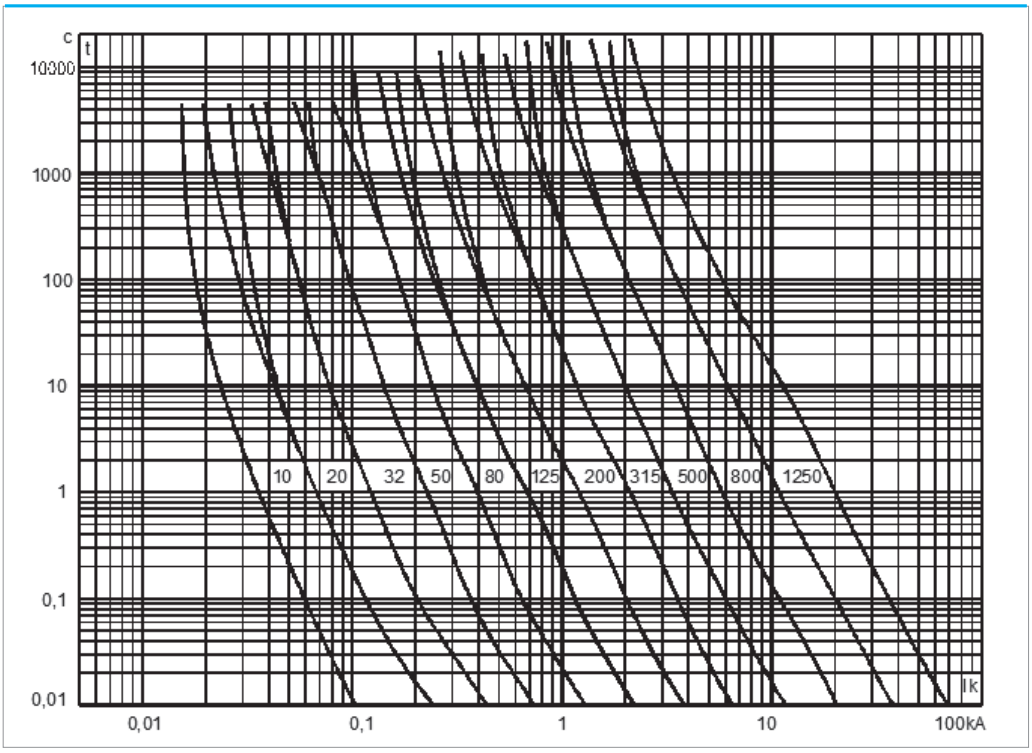

Характеристики пропускаемого тока

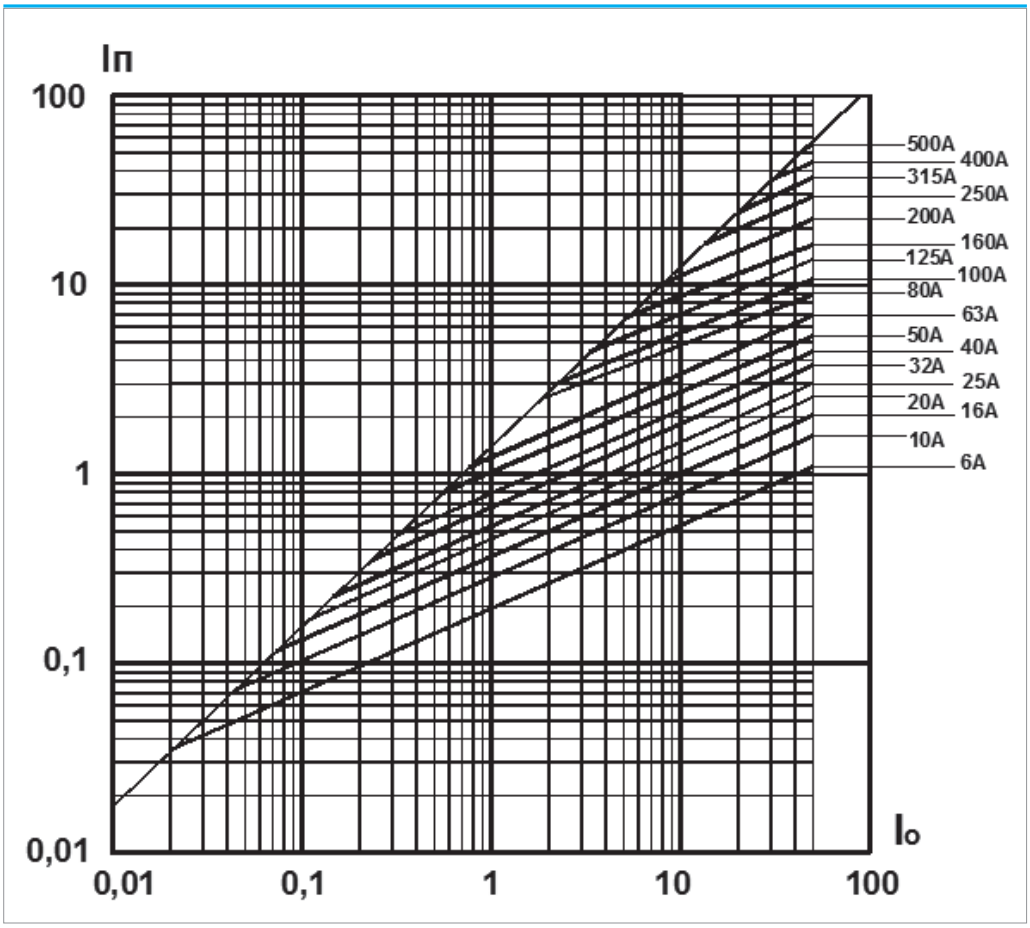

Io - ток отключения, кА

Iп – ток, пропускаемый предохранителем, кА

Селективность в применении защитных устройств играет важную роль в распределении питания. От правильного расчета номиналов защитных устройств зависит питание ответственных потребителей.

Плавкие вставки серии **OptiFuse NH**, в сочетании с предохранителями-выключателями-разъединителями **OptiBlock** и **OptiVert**, позволяют реализовать эффективную защиту от коротких замыканий и перегрузок с обеспечением требований селективности.

Плавкие вставки **OptiFuse** представляют собой превосходный элемент защиты от короткого замыкания по своим показателям максимального допустимого тока отсечки (пиковое значение пропускаемого тока), способности ограничивать ток короткого замыкания, энергетическим показателям. Промышленные предохранители имеют отключающую способность, как минимум 50 кА. Все это становится особенно важно при увеличении напряжения и предполагаемой силы тока при коротком замыкании (чем больше ток короткого замыкания, тем быстрее сработает предохранитель).

Простая селективная координация

	32
	40
32	50
40	63
50	80
63	100
80	125
100	160
125	200
160	250
200	315
250	400
315	500
400	630
500	
630	

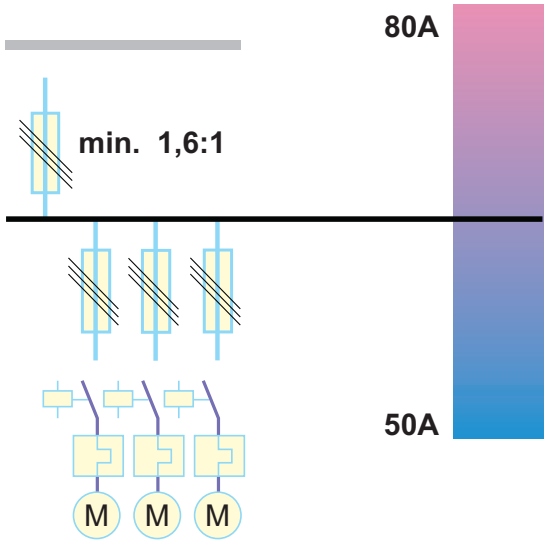

Плавкие вставки в значительной степени упрощают подбор нужного номинала для установок без проведения сложных расчетов и вычислительной техники (коэффициент между стоящими рядом номиналами 630/400 =1,6). Срабатывает только тот предохранитель, который находится ближе всех к участку короткого замыкания, а предохранители, расположенные далее по линии подачи питания, остаются неповрежденными. Таким образом, предохранители обеспечивают селективную координацию.

Наши проекты